GARDE-CORPS EN VERRE ET PROTECTIONS CONTRE LES CHUTES

ONLEVEL

“

WE‘RE

ONLEVEL

BONJOUR ET BIENVENUE !

Chez ON**LEVEL**, nous ne pensons pas que nos produits soient particulièrement sexy. Et cela ne vaut pas particulièrement la peine de mentionner que nous sommes spécialistes des systèmes novateurs de garde-corps design et de garde-corps en verre, car d'autres le prétendent aussi. Mais est-ce qu'un produit t'a déjà véritablement ouvert les yeux ?

Start a view beginning
C'est simple, les faits parlent d'eux-mêmes. Nos produits permettent une installation beaucoup plus facile et rapide et ils apportent une plus-value qui ouvrira les yeux : En effet, nos produits offrent leur soutien non seulement le long des marches et des escaliers, mais ils assurent aussi la sécurité des balcons et galeries – grâce à ON**LEVEL**, tu as une « meilleure vue ».

Innovant et individuel. Avec une meilleure vue.
Avec ON**LEVEL**, tu peux personnaliser ton design et combiner tous les éléments à ton gré : sélectionner les composants au sein d'un système ou combiner les produits issus de nos différentes lignes. Non seulement nos produits sont totalement flexibles, mais ils sont également strictement contrôlés par les principales autorités de surveillance internationales et sont dotés des sigles de qualité et des certificats nécessaires dans les différents pays, tels que le marquage CE des produits en acier inoxydable, en aluminium, en zinc moulé sous pression et en verre.

Tu as certainement déjà vu nos systèmes de garde-corps modulaires quelque part dans le monde, par exemple dans un bâtiment public, un centre commercial, un musée, un stade de sport ou un aéroport.

Mieux ordonné.
Design épuré et élégant pour applications intérieures, avec le TL 60 associé au profilé Top Cover

Pour plus de sécurité,
Les fixations par points de ON**LEVEL** avec possibilités de réglage particulièrement étendues pour une plus grande sécurité dans le bâtiment

Trans Level d'ON**LEVEL. Notre expérience. Votre avantage.**
Nos produits reflètent les nombreuses années d'expérience d'ON**LEVEL**. Les systèmes d'ON**LEVEL** sont toujours faciles à monter, sûrs et axés sur les solutions :

- Profilés Top Cover pour montage au sol ou mural
- Ouvertures d'écoulement des eaux
- Canaux pour goujons d'assemblage, pour un montage simple et rectiligne
- Couche anodisée de 25µ d'épaisseur, convenant aux applications dans un environnement riche en chlorure et proche de l'eau de mer.
- Emballage individuel avec film de protection robuste et emballage carton
- Presque tous les contrôles et certificats pour l'Europe et l'Amérique du Nord avec statique de type contrôlée
- Montage très facile et réglages possibles uniquement côté intérieur/balcon
- Combinaison de différents éléments grâce aux éléments modulaires
- Nombreuses surfaces (aluminium naturel, aspect inox brossé, aluminium non traité, RAL au choix)
- Aides au montage et à la planification
- CAO (Conception Assistée par Ordinateur) : fiches techniques dans tous les formats sur le site www.onlevel.com
- BIM sur le site www.onlevel.com

Pour plus de flexibilité
Montage particulièrement aisé dans les escaliers - sur l'acier, le béton et le bois

MAIS QUE FAISONS-NOUS ?

ON**LEVEL** a été fondée en l'an 2000, en tant qu'entreprise de constructions métalliques, devenant ensuite une société de prestations complètes dans le domaine des systèmes de garde-corps.
« Pour les installateurs par les installateurs » - telle est la devise régnant lors des études de projets et du montage des systèmes de garde-corps.

Chez ON**LEVEL**, les produits ne sont pas développés dans un bureau, mais volontairement en pratique. C'est dans cet esprit qu'ON**LEVEL** a conçu Flex- Fit – probablement le système de garde-corps le plus efficace de tous. Flex-Fit permet de régler et d'ajuster le verre très aisément et rapidement. Ceci fut le signal de départ d'un développement de produits innovant et incomparable chez ON**LEVEL**.

Beaucoup d'autres nouveautés sont présentées dans ce catalogue, et naturellement en cours de développement.
De nos jours, l'entreprise est gérée en partenariat par Iwan Oude Luttikhuis et Marcus Lenge. Nos clients apprécient les prestations innovantes, les services de conseils passionnés et la grande rapidité de réalisation d'ON**LEVEL**.

Le slogan « START A VIEW BEGINNING » est à la fois la philosophie et l'engagement de l'entreprise.

Dans la branche plutôt conservatrice du bâtiment, ON**LEVEL** prouve qu'un nouveau point de vue ouvre les yeux et aiguise le regard. La complexité diminue avec chaque nouveau développement et génération de modèles, une condition indispensable à la vision de l'entreprise, à savoir **l'enthousiasme.**

VISITE ÉGALEMENT NOTRE SITE WWW.ONLEVEL.FR
TU Y TROUVERAS TOUTES LES INFORMATIONS SUR LES INSTRUCTIONS DE MONTAGE, LES CERTIFICATS DE CONTRÔLE, LA CAO DANS TOUS LES FORMATS ET PLUS ENCORE !

CONTENT

MODÈLE	MONTAGE	DOMAINE D'APPLICATION	DOMAINE D'APPLICATION	COLOR LINE	ÉVACUATION D'EAU	HABILLAGE	PAGE
SKY**FORCE**	1.0 kN Montage extérieur	Domaine privé, commercial et public	10 - 21.52 mm	✓		✓	**12**
KRONOS	1.0 kN Montage extérieur et intérieur	Domaine privé, commercial et public	8 - 12.76 mm	✓		✓	**22**
TL30**10**	1.0 kN Montage au sol	Domaine privé, commercial et public	12 - 21.52 mm	✓	✓	✓	**28**
TL30**30**	3.0 kN Montage au sol	Domaine commercial et public avec un stress extrême	21.52 - 31.52 mm		✓		**34**
TL30**11**	1.0 kN Montage latéral	Domaine privé, commercial et public	12 - 21.52 mm	✓	✓	✓	**38**
TL30**31**	3.0 kN Montage latéral	Domaine commercial et public avec un stress extrême	21.52 - 31.52 mm		✓	✓	**44**
TL40**10**	1.0 kN Montage au sol	Domaine privé, commercial et public	12 - 21.52 mm	✓	✓		**50**
TL50**10**	1.0 kN Montage au sol	Domaine privé et commercial	12 - 21.52 mm		✓		**54**
TL60**10**	1.0 kN Montage au sol	Domaine privé et commercial	12 - 21.52 mm	✓	✓		**60**
TL60**30**	3.0 kN Montage au sol	Domaine commercial et public avec un stress extrême	21.52 - 31.52 mm		✓		**64**
TL60**11**	1.0 kN Montage latéral	Domaine privé et commercial	12 - 21.52 mm	✓	✓	✓	**68**
TL60**20**	1,0 kN Montage au sol	Domaine privé, commercial et public	12 - 21.52 mm	✓	✓		**76**
TL60**31**	3.0 kN Montage latéral	Domaine commercial et public avec un stress extrême	21.52 - 31.52 mm		✓		**80**
TL60**21**	1.0 kN Montage latéral	Domaine privé, commercial et public	12 - 21.52 mm	✓	✓	✓	**86**
TL20**60**	0.5 kN Montage latéral	Domaine privé et commercial	min. 13 mm				**98**
TL20**80**	0.5 kN Montage latéral	Domaine privé et commercial	min. 14 mm				**98**
TL2**160**	0.5 kN Montage latéral	Domaine privé et commercial	16 - 22 mm				**102**
Top Cover & Barre de seuil							**92**
Mains courantes							**106**
Bend Fit							**126**
Accessoires							**132**
FAQ							**139**

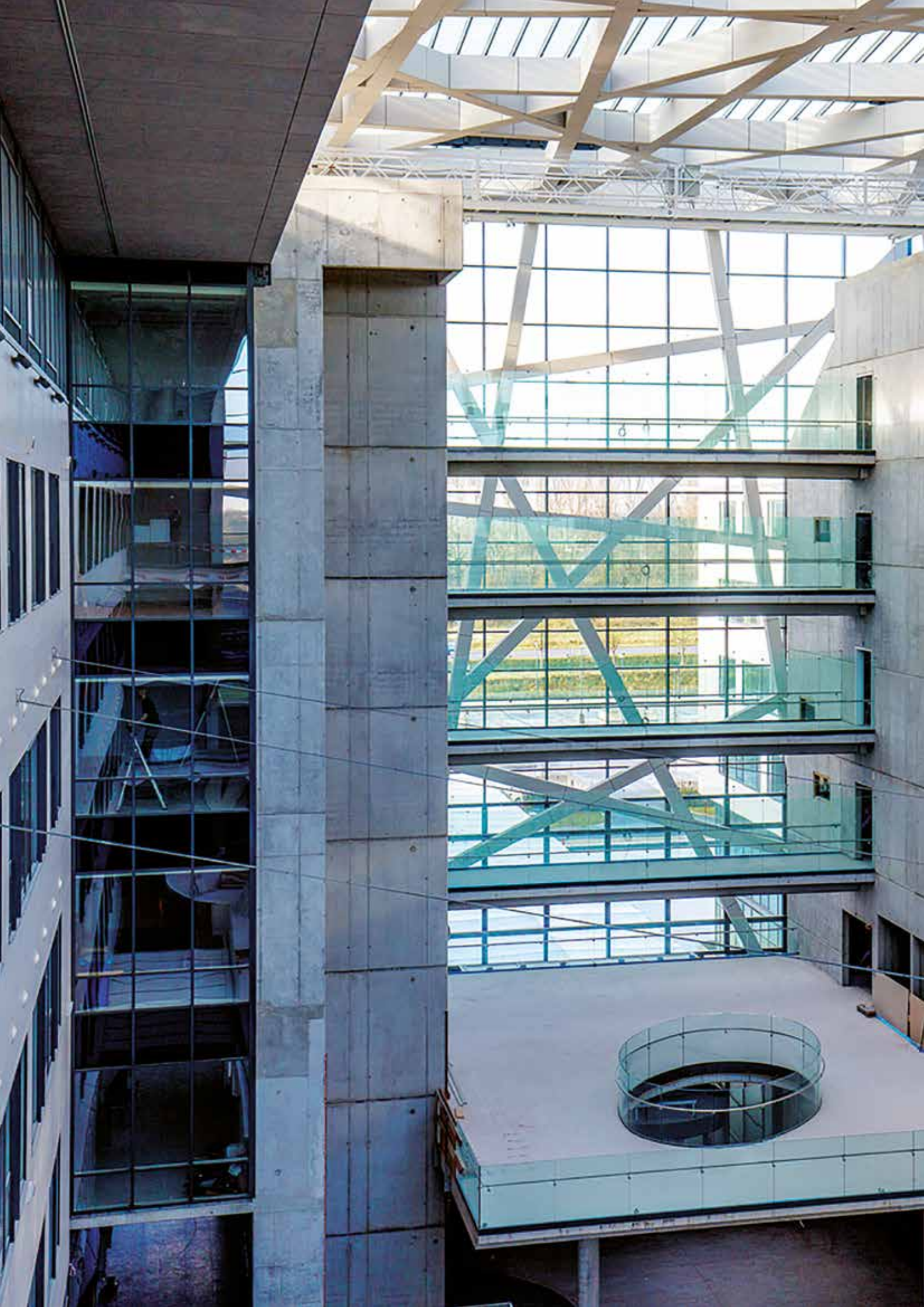

LA TRANSPARENCE TOTALE RENCONTRE...

...un système de profilés de sol et de solutions de pinces innovantes pour d'innombrables applications. Cela ne paraît pas aussi sexy qu'il ne l'est. Mais tu peux personnaliser ton système et combiner à ton gré profilés, pinces à verre et Les fixations par points de ON**LEVEL** avec différentes mains courantes.

Pratiquement imprononçables, les « Ganzglasgeländer » (ou garde-corps en verre) brillent par leurs nombreuses applications et leur design élégant et classique.
Ils peuvent être utilisés à l'intérieur comme à l'extérieur et tu as le choix entre des fixations linéaires avec profilés de sol ou des fixations ponctuelles avec les fixations par points de ON**LEVEL** et pinces à verre. Pour obtenir une transparence totale, tu peux combiner le tout avec des mains courantes rondes, carrées ou ovales et jouis, de surcroît, de nombreux avantages :

Le facteur coûts :
Le montage ultra simple économise du temps et de l'argent.

Le facteur sécurité :
Les normes de sécurité nationales et internationales sont garanties.

Le facteur flexibilité :
Notre vaste gamme t'offre de nombreuses possibilités :

Alors, à votre conception, prêts, partez !

...SÉCURITÉ CONTRÔLÉE

Allemagne, Autriche, Suisse	AbP LGA, LGA Typen geprüft, CE EN1090-1 EN1090-3 EXC 3
BeNeLux	MGMT. SYS. RvA C 246, SKG, wtcb.be, CE EN1090-1 EN1090-3 EXC 3
France	CC FAT COMMISSION CHARGÉE DE FORMULER LES AVIS TECHNIQUES
Royaume-Uni	TESTED according to BS6180, CE EN1090-1 EN1090-3 EXC 3
États-Unis d'Amérique	**Testé par INTERTEK**
Norvège	**Testé par SINTEF**

Pour toutes tes questions, prière de contacter : +49 (0) 2822 97514-11

LES EMBOUTS ON**LEVEL** DROITS ET GAUCHES.

La gauche, c'est là où le pouce est à droite.
Le côté droit ou gauche est toujours vu à partir du côté chute. Alors si tu n'es pas sur le balcon mais tu fais face au bâtiment, tu as compris le truc !

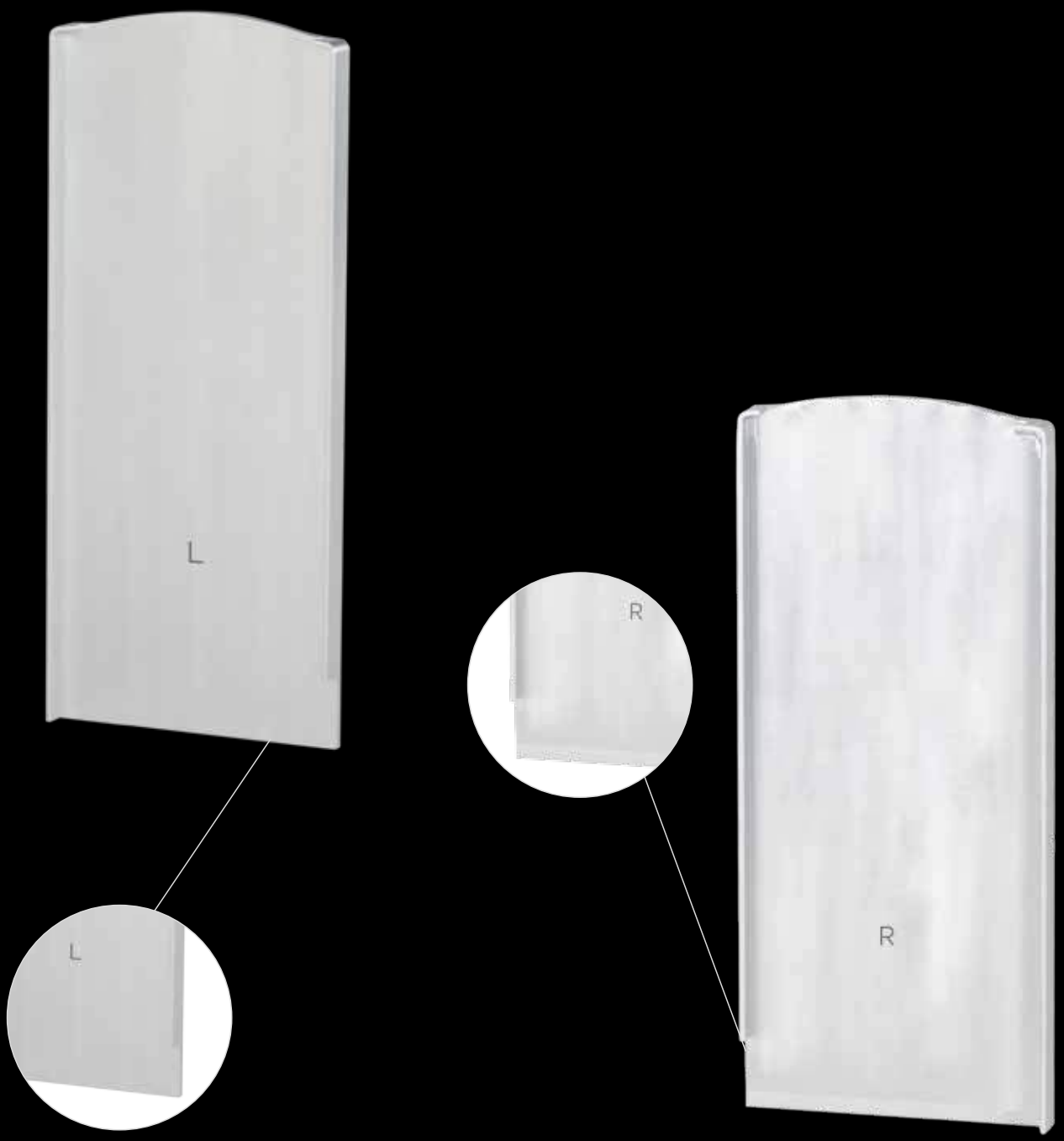

MEILLEURE QUALITÉ. PRÉCISION EXTRÊME. SANS RECTIFICATIONS.

Nos produits sont fabriqués en acier, acier inoxydable V2A, V4A (pour l'extérieur), aluminium ou en acier de très haute qualité. En outre, nous n'utilisons pas n'importe quel plastique, mais des polymères thermoplastiques et polymères renforcés à la fibre de verre.

Disponibles dans toutes les formes utiles, ils sont si faciles à installer que tu peux économiser du temps et de l'argent. Et le design ? Et bien, on voudrait avoir le sens de la vue encore plus développé, tellement c'est beau ! Et en plus, c'est du sur-mesure. Qu'il s'agisse d'éléments pré-montés, coupés sur mesures ou cintrés, ON**LEVEL** prépare tout, conformément à tes souhaits et tes idées.

Le matériau. Acier inoxydable V2A (304), V4A (extérieur) (316)
L'acier inoxydable V2A (304) est le matériau industriel standard et conventionnel pour les applications intérieures. Le V4A (316) est utilisé en premier lieu à l'extérieur et contient 2 % de molybdène pour une grande résistance à la corrosion. Si tu veux construire une piscine ou si tu as la chance d'avoir une vue grandiose sur la mer, nos produits sont idéals.

Naturellement, tu peux également utiliser de **l'acier spécial revêtu d'une couche de protection**. Il est extrêmement **résistant** et même économique.

Nos produits en acier sont prédestinés aux applications intérieures comme extérieures. Une couche de nickel et de sulfure les protège contre la corrosion. En plus de sa surface fonctionnelle résistant aux rayures, l'acier revêtu d'une couche de protection se prête particulièrement bien au revêtement par poudre : il associe avec ingéniosité une grande résistance et une esthétique brillante, qui attire les regards. Et même son nettoyage est un jeu d'enfant. À l'eau chaude et au savon, c'est tout !

L'aluminium offre l'avantage d'être à la fois léger et très résistant. Il peut être utilisé aussi bien à l'intérieur qu'à l'extérieur. La couche d'oxyde qui se forme naturellement protège contre la corrosion. Cette protection a même été renforcée par le « procédé d'anodisation », d'une épaisseur de couche de 25µ. Quel que soit le temps, tu ne prends plus aucun risque. Les produits en aluminium se nettoient à l'eau chaude et savonneuse.

Les produits en zinc moulé sous pression sont non seulement robustes, mais aussi particulièrement économiques. Cependant, ces produits peuvent se corroder. C'est pourquoi ils doivent être protégés par une peinture ou un revêtement et être utilisés uniquement à l'intérieur. Tu peux les nettoyer facilement avec de l'eau chaude et savonneuse.

SKY**FORCE**

Garde-corps pour fenêtres

Le système de l'invisibilité.
Encore une fois, ON**LEVEL** fait preuve d'innovation avec le nouveau garde-corps pour fenêtres. C'est là la première solution système pratiquement invisible. Mais encore mieux, cette solution est la meilleure et la plus économique sur le marché. Car il n'existe pas de système qui soit plus facile et plus rapide à monter. Cela t'évite des frustrations inutiles et t'apporte un gain de temps précieux.

Nous avons appliqué de manière conséquente le montage simple et rapide, de même que notre design classique et intemporel. De simples outils te suffiront pour installer aisément ce garde-corps, derrière le rail de volet roulant. Le SKY**FORCE** ce système est bien sûr compatible avec tous les profilés de fenêtre : Grâce à notre technique inimitable et prédestinée de clips coulissants, le montage peut s'effectuer directement sur l'encadrement de la fenêtre ou sur le mur. Et le meilleur de tout, c'est que tu peux utiliser le même type de profilé pour toutes les épaisseurs, hauteurs et largeurs de verre.

Caractéristiques principales

- Commande aisée grâce aux emballages de jeux de 900, 1000 et 1100 mm
- Livrables en 5000 mm de Longueur de stockage
- Largeur maxi. 3000 mm
- Avec canal d'écoulement des eaux
- Montage ne nécessitant pratiquement pas d'outil
- Choix de coloris RAL
- Convient aux épaisseurs de verre de 10- 21,52 mm
- Convient aux encadrements en plastique, aluminium et bois
- Avec agrément ABP

AbP **CALCUL STATIQUE** selon la **DIN18008**

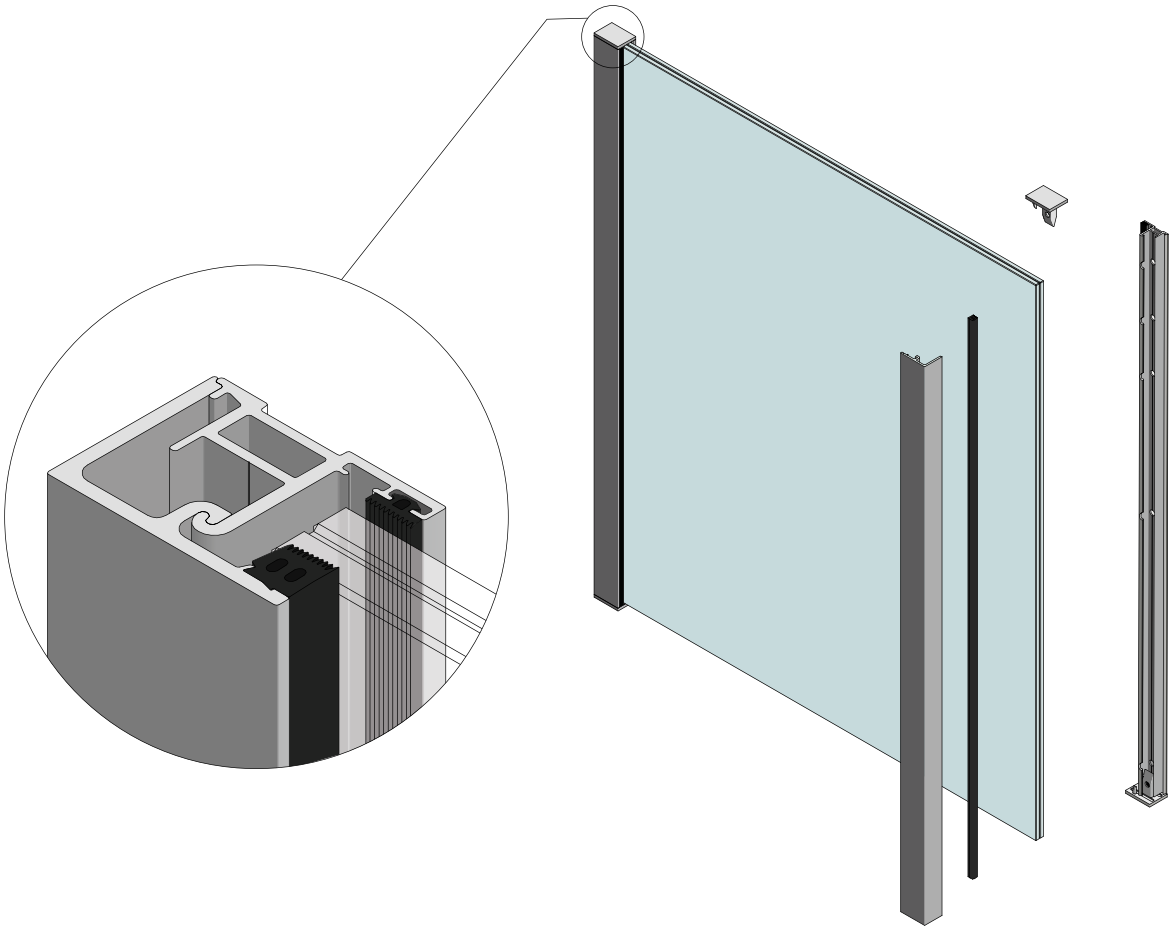

Montage simple et rapide

Choix de surfaces

Disponibles pour diverses épaisseurs
de verre, pré-emballés par jeux

Garde-corps pour fenêtres, àjeu complet de 2 profils, aluminium non traité

| Surface aluminium non traitée

Hauteur	900 mm	1000 mm	1100 mm
Jeu de joints	No. d'art.	No. d'art.	No. d'art.
10 - 11 mm	16.1009.010.10	16.1010.010.10	16.1011.010.10
12 - 13.5 mm	16.1009.012.10	16.1010.012.10	16.1011.012.10
15 mm	16.1009.015.10	16.1010.015.10	16.1011.015.10
16 - 17,5 mm	16.1009.016.10	16.1010.016.10	16.1011.016.10
19 mm	16.1009.019.10	16.1010.019.10	16.1011.019.10
20 - 21.5 mm	16.1009.020.10	16.1010.020.10	16.1011.020.10

Garde-corps pour fenêtres, à jeu complet de 2 profils, aluminium anodisé

| Surface aluminium naturel anodisé

Hauteur	900 mm	1000 mm	1100 mm
Jeu de joints	No. d'art.	No. d'art.	No. d'art.
10 - 11 mm	16.1009.010.11	16.1010.010.11	16.1011.010.11
12 - 13.5 mm	16.1009.012.11	16.1010.012.11	16.1011.012.11
15 mm	16.1009.015.11	16.1010.015.11	16.1011.015.11
16 - 17,5 mm	16.1009.016.11	16.1010.016.11	16.1011.016.11
19 mm	16.1009.019.11	16.1010.019.11	16.1011.019.11
20 - 21.5 mm	16.1009.020.11	16.1010.020.11	16.1011.020.11

Garde-corps pour fenêtres, à jeu complet de 2 profils, aluminium couleur

| Surface aluminium RAL Color Line
| Attention: RAL Skyforce, commande minimum 5 pièces

Hauteur	900 mm	1000 mm	1100 mm
Jeu de joints	No. d'art.	No. d'art.	No. d'art.
10 - 11 mm	16.1009.010.13	16.1010.010.13	16.1011.010.13
12 - 13.5 mm	16.1009.012.13	16.1010.012.13	16.1011.012.13
15 mm	16.1009.015.13	16.1010.015.13	16.1011.015.13
16 - 17,5 mm	16.1009.016.13	16.1010.016.13	16.1011.016.13
19 mm	16.1009.019.13	16.1010.019.13	16.1011.019.13
20 - 21.5 mm	16.1009.020.13	16.1010.020.13	16.1011.020.13

Verre Dimensions Skyforce

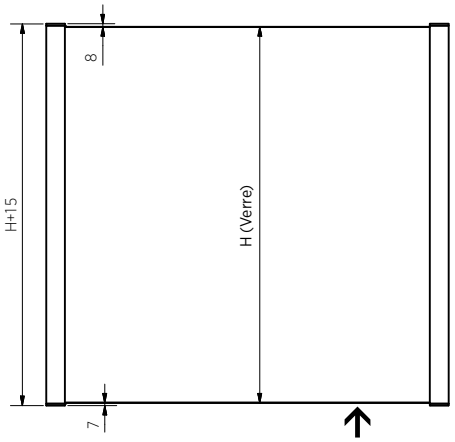

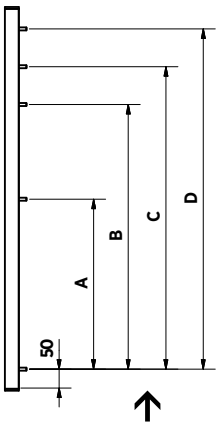

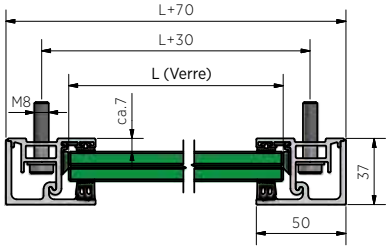

Hauteur (H)	900 mm	1000 mm	1100 mm
A	400	450	500
B	600	700	800
C	700	800	900
D	800	900	1000

Garde-corps pour fenêtres, profilé à visser gauche et droit

| UE : 12 unités

Modèle SF	Aluminium noir
Longueur	No. d'art.
5000	16.1150.005.15

Garde-corps pour fenêtres, profilé de recouvrement gauche et droit

| UE : 12 unités

Modèle SF	Non traité	Couleur
Longueur	No. d'art.	No. d'art.
5000	16.1250.005.10	16.1250.005.13

Garde-corps pour fenêtres, embout gauche et droit

| UE : 50 unités

Modèle SF	Non traité	Aluminium naturel	Couleur
	No. d'art.	No. d'art.	No. d'art.
	16.9001.010.10	16.9001.010.11	16.9001.010.13

Protection des bords

| Le collage avec un adhésif double face (No. d'art. 90.7006.000.10)
| Hauteur 5 mm
| Épaisseur 1 mm
| UE : 1 unité

Modèle 2114		V4A (longueur 1000mm)	V4A (longueur 2000 mm)	V4A (longueur 4000 mm)
Largeur	pour le verre	No. d'art.	No. d'art.	No. d'art.
14	10,76 – 11,52 mm	12.2111.141.31	12.2112.141.31	12.2114.141.31
16	12,76 – 13,52 mm	12.2111.161.31	12.2112.161.31	12.2114.161.31
20	16,76 – 17,52 mm	12.2111.201.31	12.2112.201.31	12.2114.201.31
24	20,76 - 21,52 mm	12.2111.241.31	12.2112.241.31	12.2114.241.31

Garde-corps pour fenêtres, partie centrale, aluminium non traité

| Surface aluminium non traitée

Hauteur	900 mm	1000 mm	1100 mm
Jeu de joints	No. d'art.	No. d'art.	No. d'art.
10 - 11 mm	16.1509.010.10	16.1510.010.10	16.1511.010.10
12 - 13.5 mm	16.1509.012.10	16.1510.012.10	16.1511.012.10
15 mm	16.1509.015.10	16.1510.015.10	16.1511.015.10
16 - 17,5 mm	16.1509.016.10	16.1510.016.10	16.1511.016.10
19 mm	16.1509.019.10	16.1510.019.10	16.1511.019.10
20 - 21.5 mm	16.1509.020.10	16.1510.020.10	16.1511.020.10

Garde-corps pour fenêtres, partie centrale, aluminium anodisé

| Surface aluminium naturel anodisé

Hauteur	900 mm	1000 mm	1100 mm
Jeu de joints	No. d'art.	No. d'art.	No. d'art.
10 - 11 mm	16.1509.010.11	16.1510.010.11	16.1511.010.11
12 - 13.5 mm	16.1509.012.11	16.1510.012.11	16.1511.012.11
15 mm	16.1509.015.11	16.1510.015.11	16.1511.015.11
16 - 17,5 mm	16.1509.016.11	16.1510.016.11	16.1511.016.11
19 mm	16.1509.019.11	16.1510.019.11	16.1511.019.11
20 - 21.5 mm	16.1509.020.11	16.1510.020.11	16.1511.020.11

Garde-corps pour fenêtres, partie centrale, aluminium couleur

| Surface aluminium RAL Color Line
| Attention: RAL Skyforce, commande minimum 5 pièces

Hauteur	900 mm	1000 mm	1100 mm
Jeu de joints	No. d'art.	No. d'art.	No. d'art.
10 - 11 mm	16.1509.010.13	16.1510.010.13	16.1511.010.13
12 - 13.5 mm	16.1509.012.13	16.1510.012.13	16.1511.012.13
15 mm	16.1509.015.13	16.1510.015.13	16.1511.015.13
16 - 17,5 mm	16.1509.016.13	16.1510.016.13	16.1511.016.13
19 mm	16.1509.019.13	16.1510.019.13	16.1511.019.13
20 - 21.5 mm	16.1509.020.13	16.1510.020.13	16.1511.020.13

Garde-corps pour fenêtres, profilé à visser centre

| UE : 8 unités

Modèle SF	Non traité	Aluminium noir
Longueur	No. d'art.	No. d'art.
5000	16.1650.005.10	16.1650.005.15

Garde-corps pour fenêtres, profilé de recouvrement centre

| UE : 8 unités

Modèle SF	Non traité	Couleur
Longueur	No. d'art.	No. d'art.
5000	16.1750.005.10	16.1750.005.13

Garde-corps pour fenêtres, embout centre

| UE : 50 unités

Modèle SF	Non traité	Aluminium naturel	Couleur
	No. d'art.	No. d'art.	No. d'art.
	16.9001.015.10	16.9001.015.11	16.9001.015.13

Protection des bords

| Le collage avec un adhésif double face (No. d'art. 90.7006.000.10)
| Hauteur 5 mm
| Épaisseur 1 mm
| UE : 1 unité

Modèle 2114		V4A (longueur 1000mm)	V4A (longueur 2000 mm)	V4A (longueur 4000 mm)
Largeur	pour le verre	No. d'art.	No. d'art.	No. d'art.
14	10,76 – 11,52 mm	12.2111.141.31	12.2112.141.31	12.2114.141.31
16	12,76 – 13,52 mm	12.2111.161.31	12.2112.161.31	12.2114.161.31
20	16,76 – 17,52 mm	12.2111.201.31	12.2112.201.31	12.2114.201.31
24	20,76 - 21,52 mm	12.2111.241.31	12.2112.241.31	12.2114.241.31

Garde-corps pour fenêtres, support de verre

| UE : 50 unités

Modèle SF	Plastique
	No. d'art.
	16.9002.000.60

Garde-corps pour fenêtres, feuillure verre

| UE : 100 unités

Modèle SF	Plastique
	No. d'art.
	16.9003.000.00

Joint verre, côté utilisateur, modèle 1

| Pour le verre 10 - 15 mm
| UE : 1 unité

Modèle SF	Plastique
Longueur	No. d'art.
25mtr	16.9102.250.60

Joint verre, côté utilisateur, modèle 2

| Pour le verre 16 - 21,5 mm
| UE : 1 unité

Modèle SF	Plastique
Longueur	No. d'art.
25mtr	16.9101.250.60

Joint verre, côté chute, modèle 1

| Pour le verre 10 / 10,76 mm
| UE : 1 unité

Modèle SF	Plastique
Longueur	No. d'art.
25mtr	16.9204.250.60

Joint verre, côté chute, modèle 2

| Pour le verre 12 / 12,76 / 13,52 / 19 mm
| UE : 1 unité

Modèle SF	Plastique
Longueur	No. d'art.
25mtr	16.9202.250.60

Joint verre, côté chute, modèle 3

| Pour le verre 16.76 / 17,52 mm
| UE : 1 unité

Modèle SF	Plastique
Longueur	No. d'art.
25mtr	16.9203.250.60

Joint verre, côté chute, modèle 4

| Pour le verre 15 / 20,76 / 21,52 mm
| UE : 1 unité

Modèle SF	Plastique
Longueur	No. d'art.
25mtr	16.9201.250.60

Vue d'ensemble des applications

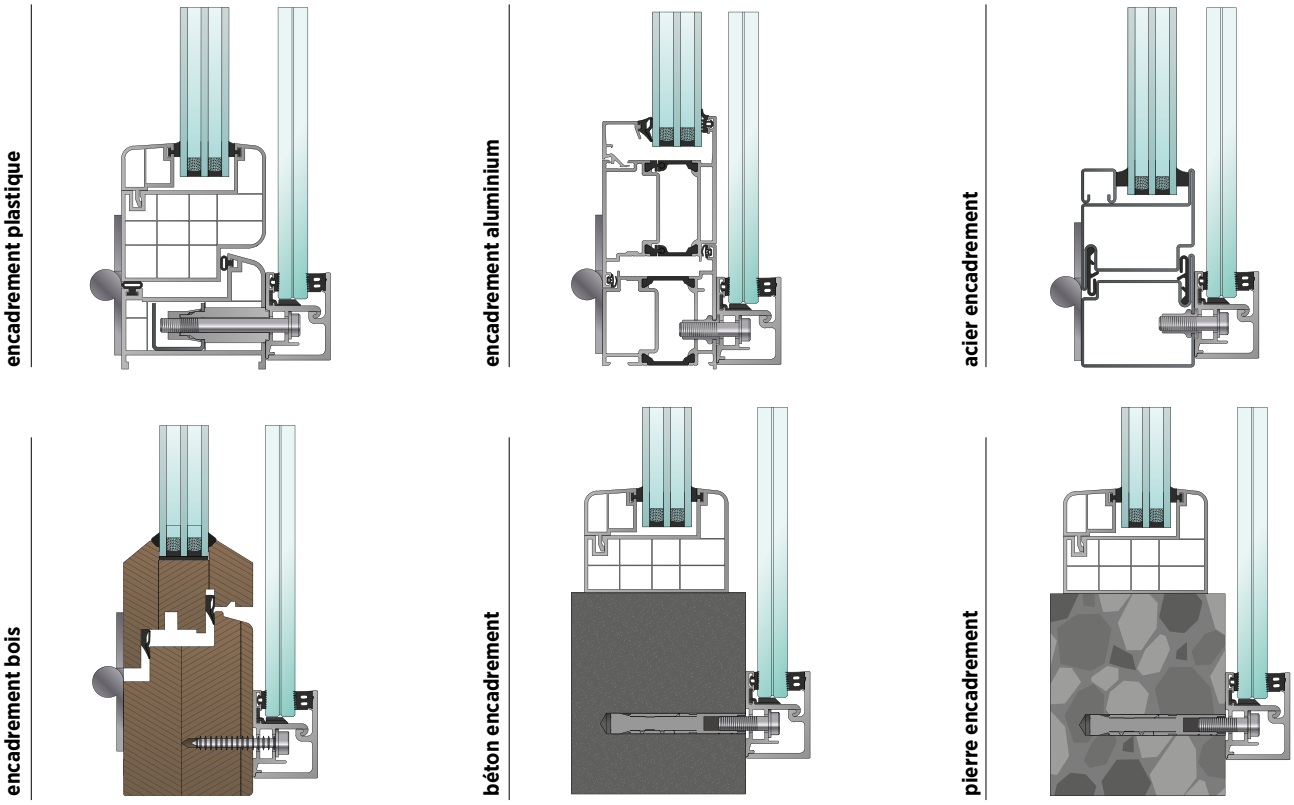

Chevilles pour encadrement plastique

| Surface utilisation extérieure : V4A (extérieur)
| Quantité requise : 17 unités
| UE : 10 unités

Modèle 9005	V4A (extérieur)
	No. d'art.
	16.9005.850.30

Chevilles pour encadrement aluminium

| Surface utilisation extérieure : V4A (extérieur)
| Quantité requise : 17 unités
| UE : 10 unités

Modèle 9006	V4A (extérieur)
	No. d'art.
	16.9006.835.30

Chevilles pour encadrement bois

| Surface utilisation extérieure : V4A (extérieur)
| Quantité requise : 17 unités
| UE : 10 unités

Modèle 9007	V4A (extérieur)
	No. d'art.
	16.9007.850.30

Chevilles pour acier

| Surface utilisation extérieure : V4A (extérieur)
| Quantité requise : 17 unités
| UE : 10 unités

Modèle 9008	V4A (extérieur)
	No. d'art.
	16.9008.835.30

Chevilles pour béton

| Surface utilisation extérieure : V4A (extérieur)
| Quantité requise : 17 unités
| UE : 10 unités

Modèle 9009	V4A (extérieur)
	No. d'art.
	16.9009.835.30

Chevilles pour pierre

| Surface utilisation extérieure : V4A (extérieur)
| Quantité requise : 17 unités
| UE : 10 unités

Modèle 9010	V4A (extérieur)
	No. d'art.
	16.9010.835.30

KRONOS

Des innovations passionnantes.
Kronos de ON**LEVEL**, la première fixation à pinces réglable. Pendant la phase de développement, nous avons toujours gardé le prix, mais aussi la rentabilité à l'esprit. Car en général, la créativité et l'innovation ne fonctionnent que si tu es pleinement satisfait – et ce sur tous les points : design esthétique, produits efficients et montage aisé.

Caractéristiques principales

- Une fixation à pince pour toutes les applications
- Toutes les épaisseurs de verre importantes, du verre trempé de 8 mm jusqu'au verre feuilleté de 12,76 mm – réglables
- Tous les raccords de poteaux importants - rectilignes, 42 mm et 48 mm, ronds
- Stockage fortement réduit
- Consultation fortement réduite
- Qualité inégalée - inoxydable, pas de relâchement indésirable – garanti
- Visserie invisible – il suffit de pousser la protection pour l'ouvrir
- Montage aisé – plus de montage de pièces individuelles
- Surfaces 100% identiques aux poteaux ou au projet
- Fabriqué en Allemagne

CALCUL STATIQUE selon la **DIN18008**

MADE IN **GERMANY**

Une pince mono-pièce – pas de montage de pièces individuelles

Visserie invisible – il suffit de pousser la protection pour l'ouvrir

Une pince pour toutes les épaisseurs de verre - du verre trempé de 8 mm au verre feuilleté de 12,76 mm

MADE IN GERMANY

Kronos acier inoxydable V4A

| Longueur 65 mm
| Hauteur 45 mm
| UE : 4 unités

Lien	plat	Ø 42.4 mm	Ø 48.3 mm
	No. d'art.	No. d'art.	No. d'art.
	12.5500.000.31	12.5500.420.31	12.5500.480.31

Kronos Protection non traitée

| Longueur 65 mm
| Hauteur 45 mm
| UE : 4 unités

Lien	plat	Ø 42.4 mm	Ø 48.3 mm
	No. d'art.	No. d'art.	No. d'art.
	12.5500.000.80	12.5500.420.80	12.5500.480.80

Kronos Protection aluminium naturel

| Longueur 65 mm
| Hauteur 45 mm
| UE : 4 unités

Lien	plat	Ø 42.4 mm	Ø 48.3 mm
	No. d'art.	No. d'art.	No. d'art.
	12.5500.000.81	12.5500.420.81	12.5500.480.81

Kronos Aluminium naturel eloxiert

| Longueur 65 mm
| Hauteur 45 mm
| UE : 4 unités

Lien	plat	Ø 42.4 mm	Ø 48.3 mm
	No. d'art.	No. d'art.	No. d'art.
	12.5500.000.11	12.5500.420.11	12.5500.480.11

Kronos Protection de couleur

- Longueur 65 mm
- Hauteur 45 mm
- UE : 4 unités

Lien	plat	Ø 42.4 mm	Ø 48.3 mm
	No. d'art.	No. d'art.	No. d'art.
	12.5500.000.83	12.5500.420.83	12.5500.480.83

Kronos boulon réglable M8 x 20 mm

- Boulonner pour le montage sur un poste de garde-corps Kronos
- Surface utilisation extérieure : V4A (extérieur)
- UE : 12 unités

Modèle 1050	V4A (extérieur)
	No. d'art.
	91.1050.820.30

Verre Dimensions Kronos

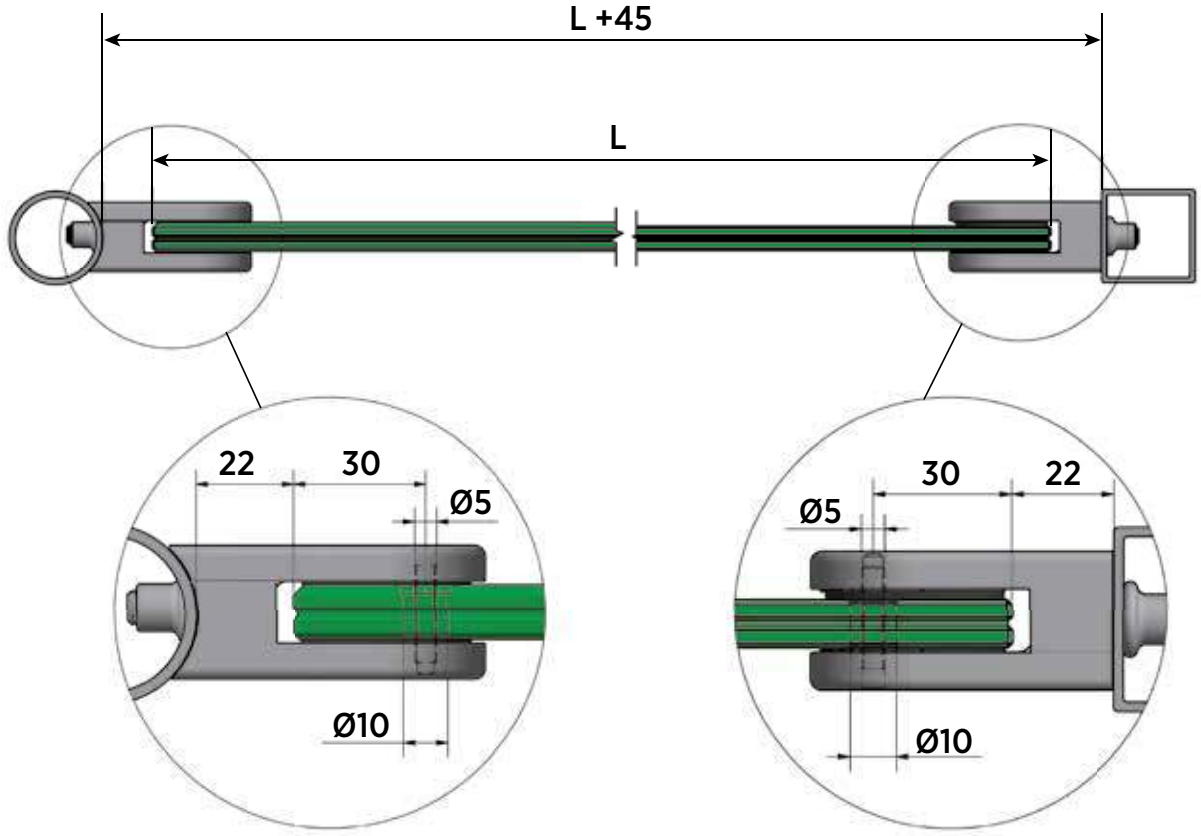

ON**LEVEL**
COLOR LINE.

Tu peux déterminer toi-même les types de profilés que tu souhaites obtenir à l'avenir. Non traités, anodisés, aspect acier inoxydable ou avec une couche de peinture RAL. Toutes les variations et combinaisons imaginables sont possibles.
En version standard, nos profilés bruts ne sont pas traités mais ils se prêtent à recevoir une couche de peinture de couleur, comme protection. L'aspect acier inoxydable est non seulement élégant, il offre également les avantages des alliages légers. Tu peux choisir le traitement que tu préfères. Il est même possible de combiner les styles.

Aluminium et acier inoxydable – Qualité et style
Aluminium ou acier inoxydable – tu décides toi-même ce qui te convient le mieux. Et naturellement, tu peux également les combiner à ton gré. Par exemple, que penses-tu d'un garde-corps en aluminium avec main courante en acier inoxydable ?

Profilés non traités – la révolution des couleurs
Tu peux utiliser des profilés bruts non traités ou des profilés bruts avec revêtement de couleur. Les possibilités sont illimitées : tu peux commander tous les coloris possibles et même demander un revêtement personnalisé (par ex. avec le logo de ta société). Dans ce cas, le délai de livraison normal se prolonge d'1 à 2 semaines, mais ton profil est alors absolument individuel.

Ton symbole pour
un monde coloré

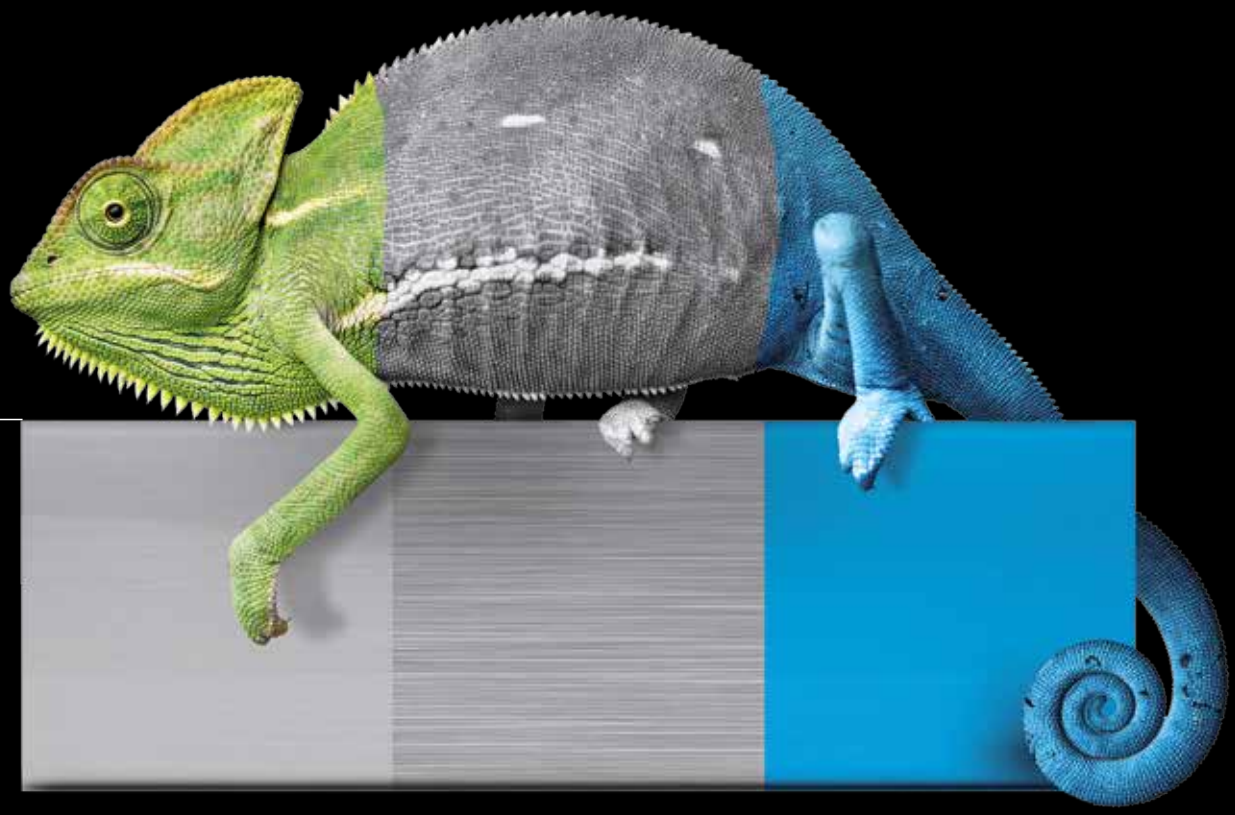

Profilés en aluminium

Profilés en acier inoxydable

Profilés non traités (Color Line)

TL-3010

1.0kN Montage au sol

Ton choix. Notre force.
Le profilé TL-3010 - l'un des produits vedettes de l'utilisation 1.0 KN. Le modèle convient très bien aux balcons et aux terrasses – il peut être installé à une distance particulièrement faible du bord et permet donc de gagner de la place. En outre, ce système est optimal pour les applications sous les chapes en ciment, dans les nouvelles constructions. Bien entendu, les écartements des trous déterminants ont été pris en compte.

Le profilé TL-3010 résiste à une charge linéaire d'1 kN et convient aux épaisseurs de verre de 12 mm à 21,52 mm.

Caractéristiques principales
- Design épuré et élégant, nécessitant peu d'entretien
- Système de montage de verre ON**LEVEL** Flex-Fit
- Ouvertures d'écoulement des eaux
- Protection (en option)
- Pour épaisseurs de verre 12 - 21,52 mm

bimobject® CAO DANS CHAQUE FORMAT

CCFAT COMMISSION CHARGÉE DE FORMULER LES AVIS TECHNIQUES

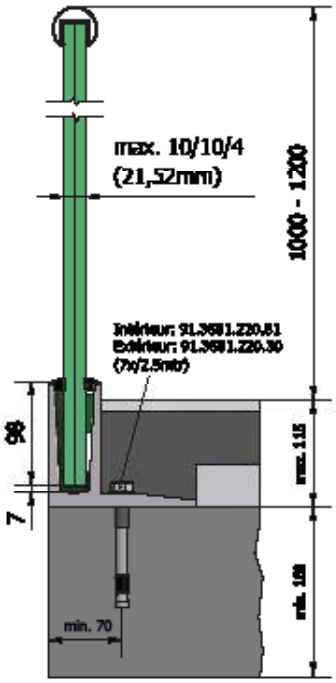

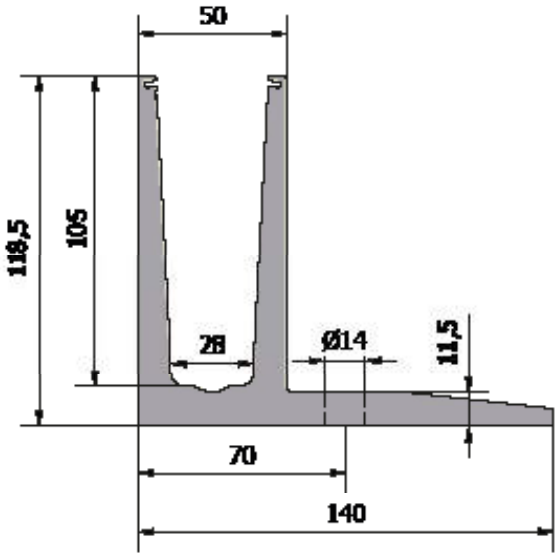

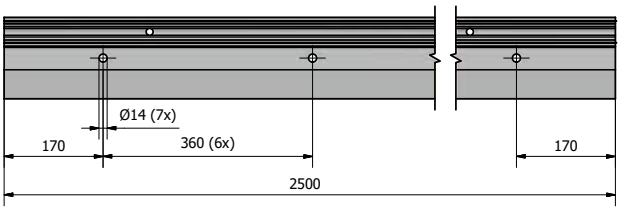

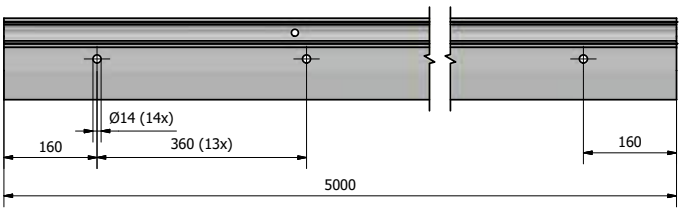

Pour plus de détails, voir les données de statique des différents types

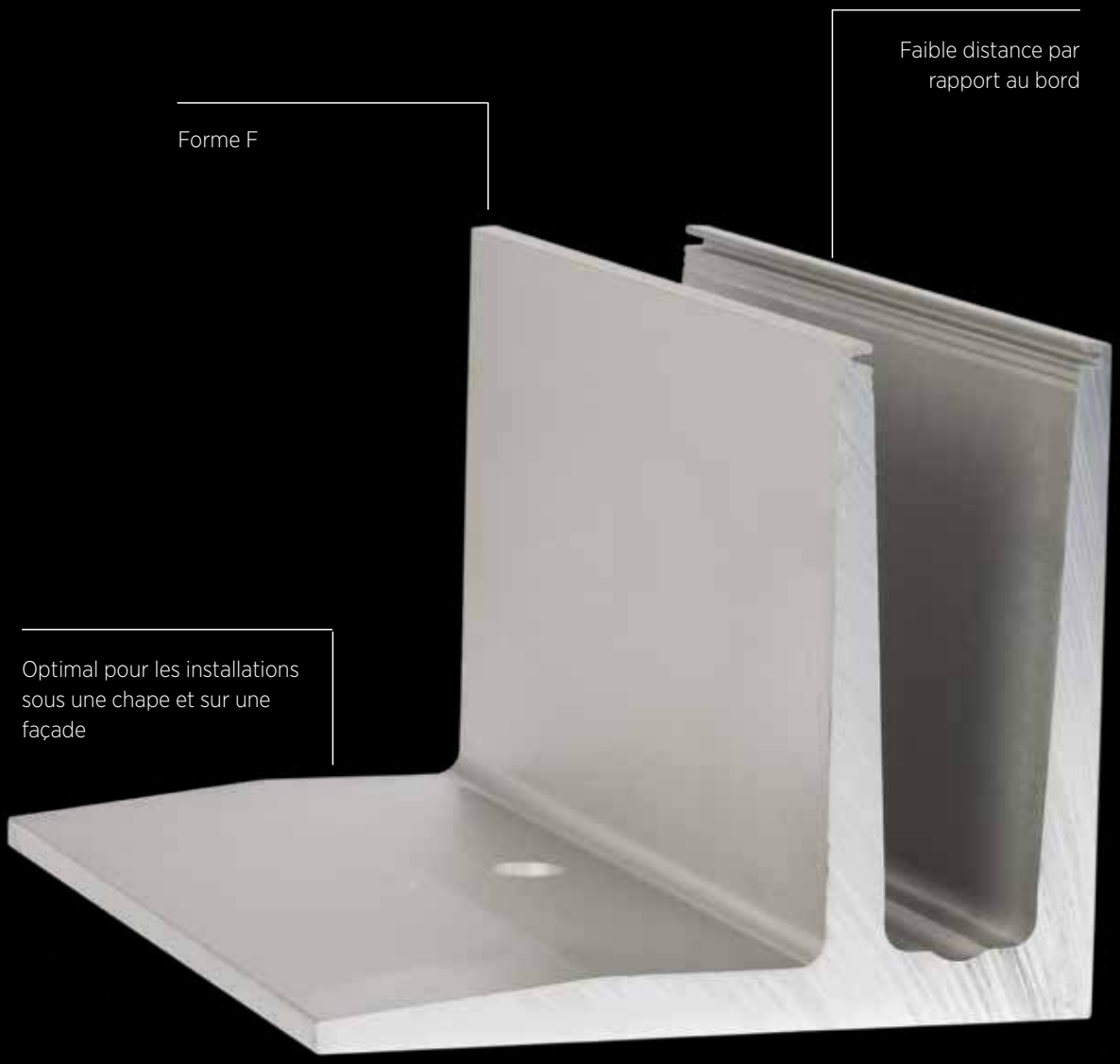

Montage au sol

TL-3010 | 1.0KN MONTAGE AU SOL

Profilé pour verre

| UE : 1 unité

Modèle 3010	Non traité	Aluminium naturel	Aspect inox brossé	Couleur
Longueur	No. d'art.	No. d'art.	No. d'art.	No. d'art.
2500	-	10.3010.002.11	-	-
5000	10.3010.005.10	10.3010.005.11	10.3010.005.12	10.3010.005.13

Angle intérieur 90°

| Longueur de côté intérieur 60 mm
| Longueur de côté extérieur 200 mm
| UE : 1 unité

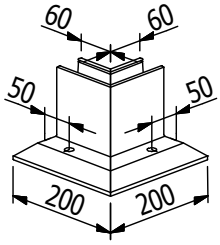

Modèle 3010	Non traité	Aluminium naturel	Aspect inox brossé	Couleur
	No. d'art.	No. d'art.	No. d'art.	No. d'art.
	10.3010.300.10	10.3010.300.11	10.3010.300.12	10.3010.300.13

Angle extérieur 90°

| Longueur de côté intérieur 60 mm
| Longueur de côté extérieur 200 mm
| UE : 1 unité

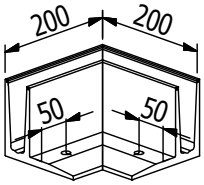

Modèle 3010	Non traité	Aluminium naturel	Aspect inox brossé	Couleur
	No. d'art.	No. d'art.	No. d'art.	No. d'art.
	10.3010.350.10	10.3010.350.11	10.3010.350.12	10.3010.350.13

Habillage

| UE : 1 unité

Modèle 3010	Non traité	Aluminium naturel	Aspect inox brossé	Couleur
Longueur	No. d'art.	No. d'art.	No. d'art.	No. d'art.
5000	10.3010.205.10	10.3010.205.11	10.3010.205.12	10.3010.205.13

TL-3010 | 1.0KN MONTAGE AU SOL

Embout gauche

| utilisable à gauche
| UE : 1 unité

Modèle 3010	Non traité	Aluminium naturel	Aspect inox brossé	Couleur
Utilisation	No. d'art.	No. d'art.	No. d'art.	No. d'art.
À gauche	10.3010.400.10	10.3010.400.11	10.3010.400.12	10.3010.400.13

Embout droit

| utilisable à droite
| UE : 1 unité

Modèle 3010	Non traité	Aluminium naturel	Aspect inox brossé	Couleur
Utilisation	No. d'art.	No. d'art.	No. d'art.	No. d'art.
À droite	10.3010.450.10	10.3010.450.11	10.3010.450.12	10.3010.450.13

Embout montée d'escalier gauche

| utilisable à gauche
| coupé sur mesure
| UE : 1 unité

Modèle 3010	Non traité	Aluminium naturel	Aspect inox brossé	Couleur
Utilisation	No. d'art.	No. d'art.	No. d'art.	No. d'art.
À gauche	10.3010.401.10	10.3010.401.11	10.3010.401.12	10.3010.401.13

Embout montée d'escalier droite

| utilisable à droite
| coupé sur mesure
| UE : 1 unité

Modèle 3010	Non traité	Aluminium naturel	Aspect inox brossé	Couleur
Utilisation	No. d'art.	No. d'art.	No. d'art.	No. d'art.
À droite	10.3010.451.10	10.3010.451.11	10.3010.451.12	10.3010.451.13

TL-3010 | 1.0KN MONTAGE AU SOL

Cheville Fischer FAZ II 12/20

- Surface utilisation intérieure : Acier galvanisé (intérieur)
- Surface utilisation extérieure : V4A (extérieur)
- Quantité requise pour 2500 mm : 7 unités
- M12
- UE : 20 unités

Modèle 3501	Acier galvanisé (intérieur)	V4A (extérieur)
	No. d'art.	No. d'art.
	91.3501.220.81	91.3501.220.30

Flex-Fit 1.0 kN

- Ajustage précis des plaques de verre
- Pour épaisseurs de verre 12 - 21,52 mm
- Alignement possible jusqu'à 34 mm par rapport à l'axe vertical

Longueur		2500 mm	5000 mm	25 m
Épaisseur de	Couleur cale	No. d'art.	No. d'art.	No. d'art.
12 mm	noir	90.0502.112.00	90.0505.112.00	90.0525.112.00
6/6/2 (12,76 mm)	rouge	90.0502.113.00	90.0505.113.00	90.0525.113.00
6/6/4 (13,52 mm)	gris	90.0502.114.00	90.0505.114.00	90.0525.114.00
15 mm	jaune	90.0502.115.00	90.0505.115.00	90.0525.115.00
8/8/2 (16,76 mm)	marron	90.0502.117.00	90.0505.117.00	90.0525.117.00
8/8/4 (17,52 mm)	vert	90.0502.118.00	90.0505.118.00	90.0525.118.00
19 mm	bleu	90.0502.119.00	90.0505.119.00	90.0525.119.00
10/10/2 (20,76 mm)	rouge	90.0502.121.00	90.0505.121.00	90.0525.121.00
10/10/4 (21,52 mm)	vert	90.0502.122.00	90.0505.122.00	90.0525.122.00

ONE SIZE.
ONE LEVEL.

Nos embouts pour montées d'escaliers peuvent facilement être adaptés aux dimensions. Grâce au gabarit figurant au dos des embouts, tu peux adapter l'embout aisément à tout angle souhaité.

Couper aux dimensions

TL-3030

3.0 kN Montage au sol

Premier rang.
Avec le profilé TL 3030, tu es assis au premier rang. Tu as la meilleure place et la meilleure vue. TL3030 a été conçu pour les fortes sollicitations et peut être utilisé aussi bien à l'intérieur qu'à l'extérieur. Il résiste aux charges linéaires supérieures à 2 kN et convient aux épaisseurs de verre comprises entre 21,52 et 31,52 mm. Il est extrêmement résistant et son design est le plus minimaliste possible : Avec TL3030, tu as toujours les meilleures cartes en main.

Caractéristiques principales
- Design épuré et élégant, nécessitant peu d'entretien
- Système de montage de verre ON**LEVEL** Flex-Fit
- Ouvertures d'écoulement des eaux
- Pour épaisseurs de verre 21,52 - 31,52 mm
- Pour applications dans le domaine public

bimobject® CAO DANS CHAQUE FORMAT

CCFAT COMMISSION CHARGÉE DE FORMULER LES AVIS TECHNIQUES

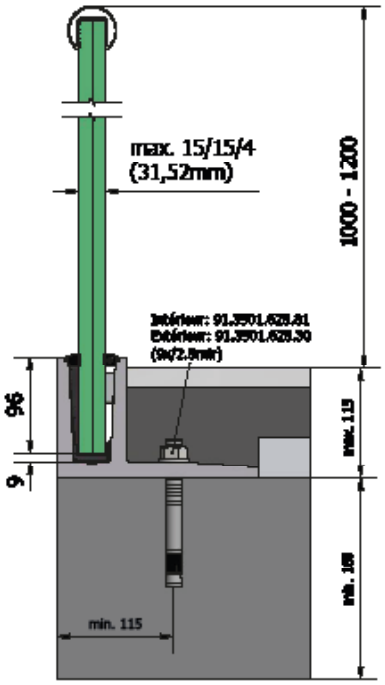

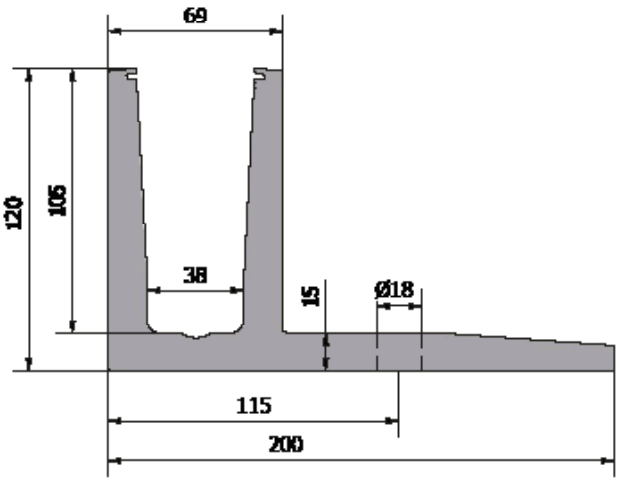

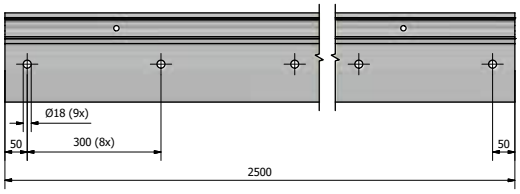

Pour plus de détails, voir les données de statique des différents types

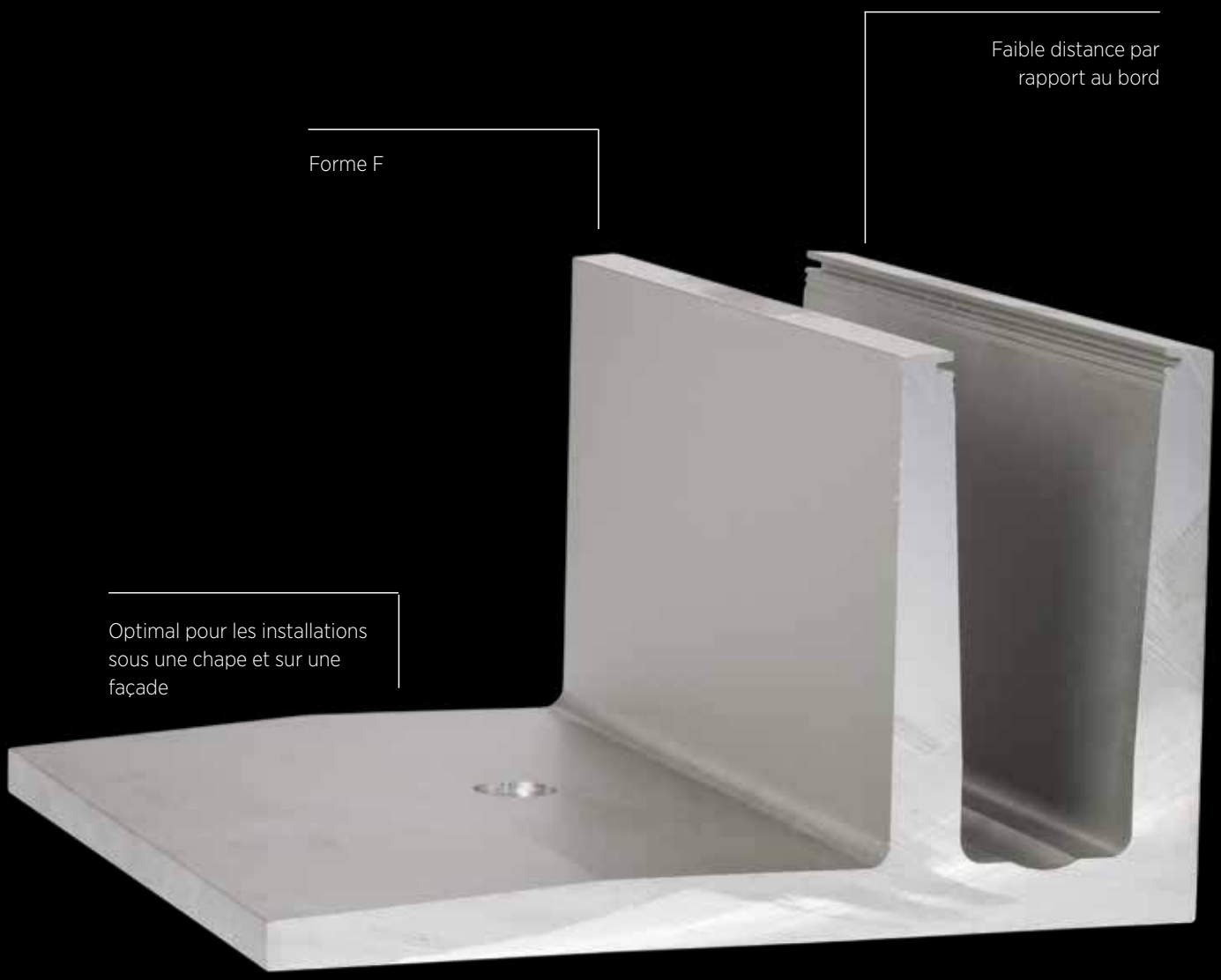

Montage au sol

TL-3030 | 3.0 KN MONTAGE AU SOL

Profilé pour verre

| Hauteur 120 mm
| Largeur 200 mm
| UE : 1 unité

Modèle 3030	Aluminium naturel
Longueur	No. d'art.
2500	10.3030.002.11

Angle intérieur 90°

| Longueur de côté intérieur 50 mm
| Longueur de côté extérieur 250 mm
| UE : 1 unité

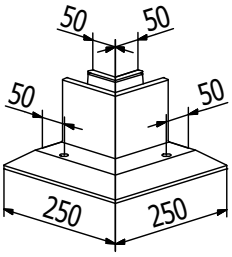

Modèle 3030	Aluminium naturel
	No. d'art.
	10.3030.300.11

Angle extérieur 90°

| Longueur de côté intérieur 50 mm
| Longueur de côté extérieur 250 mm
| UE : 1 unité

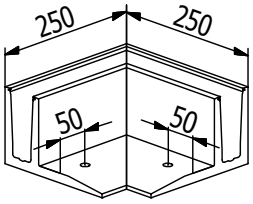

Modèle 3030	Aluminium naturel
	No. d'art.
	10.3030.350.11

Embout gauche

| utilisable à gauche
| UE : 1 unité

Modèle 3030	Aluminium naturel
Utilisation	No. d'art.
À gauche	10.3030.400.11

TL-3030 | 3.0 KN MONTAGE AU SOL

Embout droit

| utilisable à droite
| UE : 1 unité

Modèle 3030	Aluminium naturel
Utilisation	No. d'art.
À droite	10.3030.450.11

Cheville Fischer FAZ II 16/25

| Surface utilisation intérieure : Acier galvanisé (intérieur)
| Surface utilisation extérieure : V4A (extérieur)
| Quantité requise pour 2500 mm : 9 unités
| M16

Modèle 3501	Acier galvanisé
UE	No. d'art.
10	91.3501.625.81

Modèle 3501	V4A (extérieur)
UE	No. d'art.
20	91.3501.625.30

Flex-Fit 3.0 kN

| Ajustage précis des plaques de verre
| Pour épaisseurs de verre 21,52 - 31,52 mm
| Alignement possible jusqu'à 34 mm par rapport à l'axe vertical

Longueur		2500 mm	5000 mm	25 m
Épaisseur de verre	Couleur cale	No. d'art.	No. d'art.	No. d'art.
10/10/4 (21,52 mm)	bleu	90.0502.322.00	90.0505.322.00	90.0525.322.00
12/12/4 (25,52 mm)	rouge	90.0502.326.00	90.0505.326.00	90.0525.326.00
15/15/4 (31,52 mm)	vert	90.0502.332.00	90.0505.332.00	90.0525.332.00

TL-3011

1.0kN Montage latéral

Avantage intelligent.
Le profilé latéral TL-3011 - l'une des nombreuses solutions intelligentes d'ON**LEVEL** qui n'offre que des avantages. Grâce au réglage en hauteur, le montage devient un jeu d'enfant.

Bien entendu, le profilé peut être utilisé à l'intérieur comme à l'extérieur. Il résiste aux charges linéaires d'1 kN et convient aux épaisseurs de verre comprises entre 12 mm et 21,52 mm. Avec TL-3011, tu fais preuve de clairvoyance.

Caractéristiques principales
| Design épuré et élégant, nécessitant peu d'entretien
| Système de montage de verre ON**LEVEL** Flex-Fit
| Canaux pour goujons d'assemblage
| Ouvertures d'écoulement des eaux
| Protection (en option)
| Protection partielle (en option)
| Pour épaisseurs de verre 12 - 21,52 mm

bimobject® CAO DANS CHAQUE FORMAT

CCFAT COMMISSION CHARGÉE DE FORMULER LES AVIS TECHNIQUES

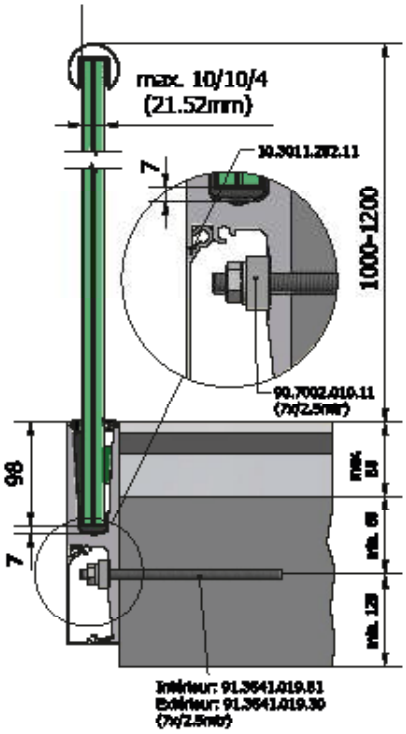

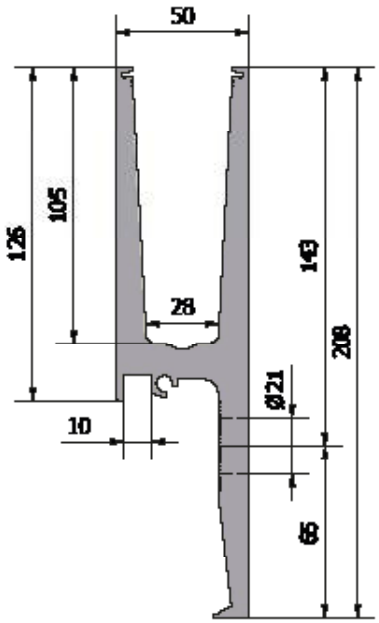

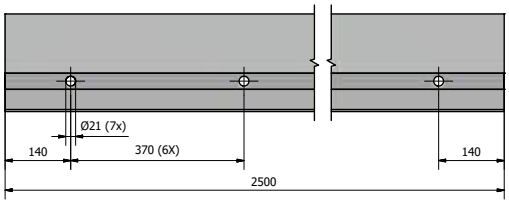

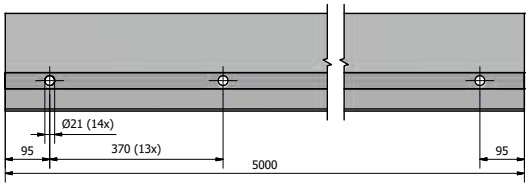

Pour plus de détails, voir les données de statique des différents types

4

Usage invisible possible

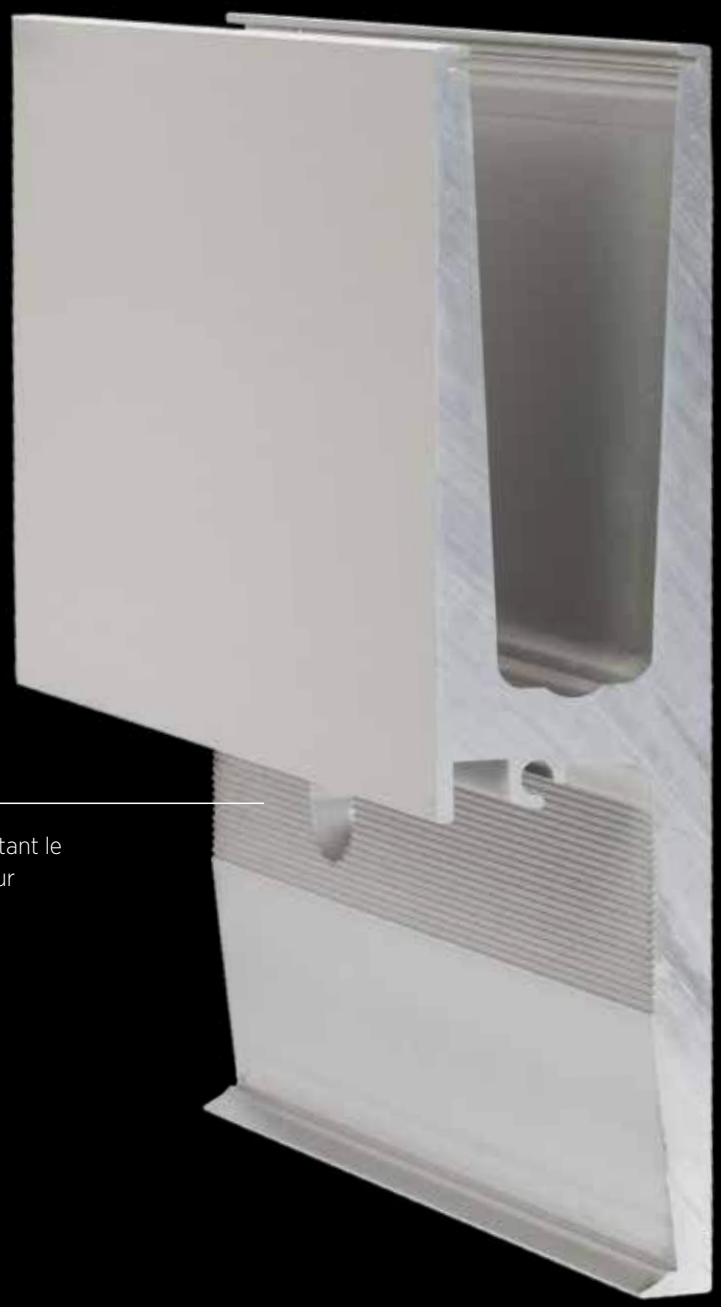

Trou oblong facilitant le réglage en hauteur

Montage latéral

TL-3011 | 1.0KN MONTAGE LATÉRAL

Profilé pour verre

| Hauteur 208 mm
| Largeur 50 mm
| UE : 1 unité

Modèle 3011	Non traité	Aluminium naturel	Aspect inox brossé	Couleur
Longueur	No. d'art.	No. d'art.	No. d'art.	No. d'art.
2500	-	10.3011.002.11	-	-
5000	10.3011.005.10	10.3011.005.11	10.3011.005.12	10.3011.005.13

Angle intérieur 90°

| Longueur de côté intérieur 150 mm
| Longueur de côté extérieur 200mm
| UE : 1 unité

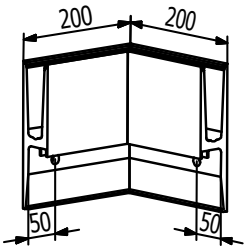

Modèle 3011	Non traité	Aluminium naturel	Aspect inox brossé	Couleur
	No. d'art.	No. d'art.	No. d'art.	No. d'art.
	10.3011.300.10	10.3011.300.11	10.3011.300.12	10.3011.300.13

Angle extérieur 90°

| Longueur de côté intérieur 150 mm
| Longueur de côté extérieur 200 mm
| UE : 1 unité

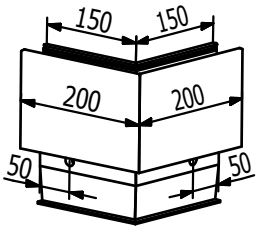

Modèle 3011	Non traité	Aluminium naturel	Aspect inox brossé	Couleur
	No. d'art.	No. d'art.	No. d'art.	No. d'art.
	10.3011.350.10	10.3011.350.11	10.3011.350.12	10.3011.350.13

Embout avec habillage gauche

| utilisable à gauche
| UE : 1 unité

Modèle 3011	Non traité	Aluminium naturel	Aspect inox brossé	Couleur
Utilisation	No. d'art.	No. d'art.	No. d'art.	No. d'art.
À gauche	10.3011.410.10	10.3011.410.11	10.3011.410.12	10.3011.410.13

TL-3011 | 1.0KN MONTAGE LATÉRAL

Embout avec habillage droit

| utilisable à droite
| UE : 1 unité

Modèle 3011	Non traité	Aluminium naturel	Aspect inox brossé	Couleur
Utilisation	No. d'art.	No. d'art.	No. d'art.	No. d'art.
À droite	10.3011.460.10	10.3011.460.11	10.3011.460.12	10.3011.460.13

Embout montée d'escaliers avec habillage gauche

| utilisable à gauche
| coupé sur mesure
| UE : 1 unité

Modèle 3011	Non traité	Aluminium naturel	Aspect inox brossé	Couleur
Utilisation	No. d'art.	No. d'art.	No. d'art.	No. d'art.
À gauche	10.3011.411.10	10.3011.411.11	10.3011.411.12	10.3011.411.13

Embout montée d'escaliers avec habillage droit

| utilisable à droite
| coupé sur mesure
| UE : 1 unité

Modèle 3011	Non traité	Aluminium naturel	Aspect inox brossé	Couleur
Utilisation	No. d'art.	No. d'art.	No. d'art.	No. d'art.
À droite	10.3011.461.10	10.3011.461.11	10.3011.461.12	10.3011.461.13

Habillage

| UE : 1 unité

Modèle 3011	Non traité	Aluminium naturel	Aspect inox brossé	Couleur
Longueur	No. d'art.	No. d'art.	No. d'art.	No. d'art.
2500	-	10.3011.202.11	-	-
5000	10.3011.205.10	10.3011.205.11	10.3011.205.12	10.3011.205.13

TL-3011 | 1.0KN MONTAGE LATÉRAL

Plaque d'écartement

| Épaisseur 10 mm
| UE : 7 unités

Modèle 3011	Aluminium naturel
	No. d'art.
	10.3011.500.11

Bloc de montage

| Pour TL 3011/3031
| Quantité requise pour 2500 mm : 7 unités
| Trou intérieur Ø 11 mm
| UE : 8 unités

Modèle 7002	Aluminium naturel
	No. d'art.
	90.7002.010.11

Goujon d'assemblage

| Longueur 40 mm
| Diamètre Ø 6 mm
| UE : 8 unités

Modèle 7001	V4A (intérieur & extérieur)
	No. d'art.
	90.7001.640.31

Cheville Fischer RG M10x190

| Surface utilisation intérieure : Acier galvanisé (intérieur)
| Surface utilisation extérieure : V4A (extérieur)
| Quantité requise pour 2500 mm : 7 unités
| M10
| UE : 10 unités

Modèle 3541	Acier galvanisé (intérieur)	V4A (extérieur)
	No. d'art.	No. d'art.
	91.3541.019.81	91.3541.019.30

TL-3011 | 1.0KN MONTAGE LATÉRAL

Flex-Fit 1.0 kN

- Ajustage précis des plaques de verre
- Pour épaisseurs de verre 12 - 21,52 mm
- Alignement possible jusqu'à 34 mm par rapport à l'axe vertical

Longueur		**2500 mm**	**5000 mm**	**25 m**
Épaisseur de verre	Couleur cale	No. d'art.	No. d'art.	No. d'art.
12 mm	noir	90.0502.112.00	90.0505.112.00	90.0525.112.00
6/6/2 (12,76 mm)	rouge	90.0502.113.00	90.0505.113.00	90.0525.113.00
6/6/4 (13,52 mm)	gris	90.0502.114.00	90.0505.114.00	90.0525.114.00
15 mm	jaune	90.0502.115.00	90.0505.115.00	90.0525.115.00
8/8/2 (16,76 mm)	marron	90.0502.117.00	90.0505.117.00	90.0525.117.00
8/8/4 (17,52 mm)	vert	90.0502.118.00	90.0505.118.00	90.0525.118.00
19 mm	bleu	90.0502.119.00	90.0505.119.00	90.0525.119.00
10/10/2 (20,76 mm)	rouge	90.0502.121.00	90.0505.121.00	90.0525.121.00
10/10/4 (21,52 mm)	vert	90.0502.122.00	90.0505.122.00	90.0525.122.00

TL-3031

3.0 kN Montage latéral

La force de l'amélioration.
Le plus musclé des garde-corps en verre. Il est le profilé le plus utilisé dans les projets très fréquentés. Sa rapidité de montage est inégalée. Facile à utiliser comme nul autre profilé. Même les fortes sollicitations ne posent aucun problème.

Comme tous les profilés d'ON**LEVEL**, le TL-3031 peut être utilisé à l'intérieur comme à l'extérieur. Il résiste aux charges linéaires supérieures à 2 kN et convient aux épaisseurs de verre comprises entre 21,52 et 31,52 mm.

Caractéristiques principales
- Design épuré et élégant, nécessitant peu d'entretien
- Système de montage de verre ON**LEVEL** Flex-Fit
- Canaux pour goujons d'assemblage
- Ouvertures d'écoulement des eaux
- Protection (en option)
- Protection partielle (en option)
- Réglable en hauteur
- Pour épaisseurs de verre 21,52 - 31,52 m

bimobject® CAO DANS CHAQUE FORMAT

CCFAT COMMISSION CHARGÉE DE FORMULER LES AVIS TECHNIQUES

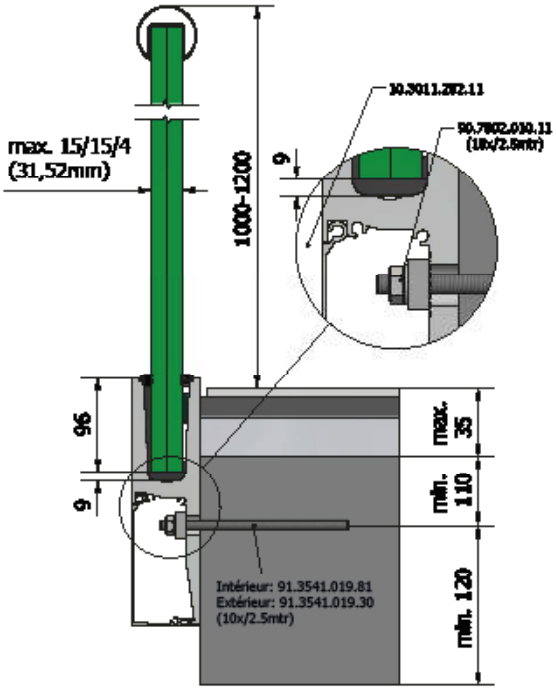

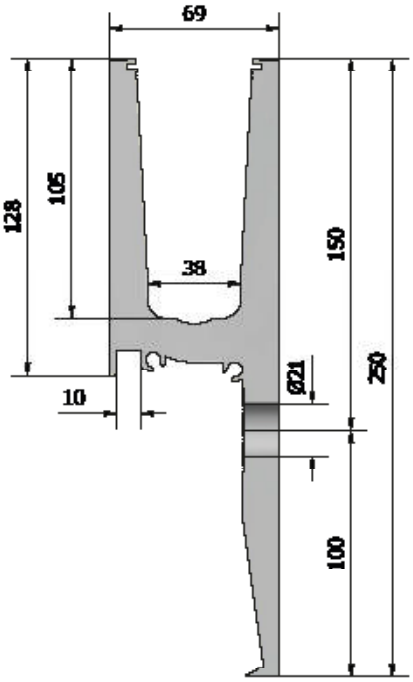

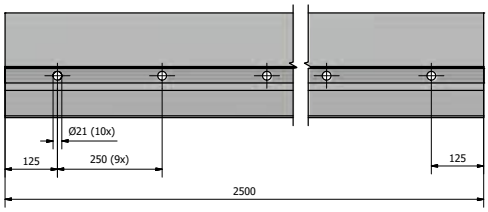

Pour plus de détails, voir les données de statique des différents types

Pour les projets de construction fortement fréquentés

Trou oblong facilitant le réglage en hauteur

Montage latéral

TL-3031 | 3.0 KN MONTAGE LATÉRAL

Profilé pour verre

| Hauteur 250 mm
| Largeur 69 mm
| UE : 1 unité

Modèle 3031	Aluminium naturel
Longueur	No. d'art.
2500	10.3031.002.11

Angle intérieur 90°

| Longueur de côté intérieur 131 mm
| Longueur de côté extérieur 200 mm
| UE : 1 unité

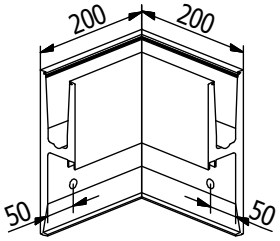

Modèle 3031	Aluminium naturel
	No. d'art.
	10.3031.300.11

Angle extérieur 90°

| Longueur de côté intérieur 131 mm
| Longueur de côté extérieur 200 mm
| UE : 1 unité

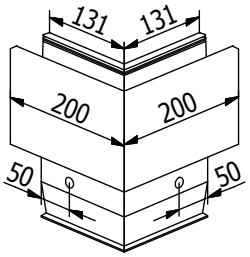

Modèle 3031	Aluminium naturel
	No. d'art.
	10.3031.350.11

Embout avec habillage gauche

| utilisable à gauche
| UE : 1 unité

Modèle 3031	Aluminium naturel
Utilisation	No. d'art.
À gauche	10.3031.410.11

TL-3031 | 3.0 KN MONTAGE LATÉRAL

Embout avec habillage droit

| utilisable à droite
| UE : 1 unité

Modèle 3031	Aluminium naturel
Utilisation	No. d'art.
À droite	10.3031.460.11

Habillage

| UE : 1 unité

Modèle 3031	Aluminium naturel
Longueur	No. d'art.
2500	10.3031.202.11
5000	10.3031.205.11

Bloc de montage

| Pour TL 3011/3031
| Quantité requise pour 2500 mm : 10 unités
| Trou intérieur Ø 11 mm
| UE : 8 unités

Modèle 7002	Aluminium naturel
	No. d'art.
	90.7002.010.11

Goujon d'assemblage

| Longueur 40 mm
| Diamètre Ø 6 mm
| UE : 8 unités

Modèle 7001	V4A (intérieur & extérieur)
	No. d'art.
	90.7001.640.31

TL-3031 | 3.0 KN MONTAGE LATÉRAL

Cheville Fischer RG M10x190

- Surface utilisation intérieure : Acier galvanisé (intérieur)
- Surface utilisation extérieure : V4A (extérieur)
- Quantité requise pour 2500 mm : 10 unités
- M10
- UE : 10 unités

Modèle 3541	Acier galvanisé (intérieur)	V4A (extérieur)
	No. d'art.	No. d'art.
	91.3541.019.81	91.3541.019.30

Flex-Fit 3.0 kN

- Ajustage précis des plaques de verre
- Pour épaisseurs de verre 21,52 - 31,52 mm
- Alignement possible jusqu'à 34 mm par rapport à l'axe vertical

Longueur		2500 mm	5000 mm	25 m
Épaisseur de verre	Couleur cale	No. d'art.	No. d'art.	No. d'art.
10/10/4 (21,52 mm)	bleu	90.0502.322.00	90.0505.322.00	90.0525.322.00
12/12/4 (25,52 mm)	rouge	90.0502.326.00	90.0505.326.00	90.0525.326.00
15/15/4 (31,52 mm)	vert	90.0502.332.00	90.0505.332.00	90.0525.332.00

BLOC DE MONTAGE.

Le corps stable et flexible.
Nous ne nous appellerions pas ON**LEVEL** si nous ne perfectionnions pas nos produits en permanence : Nous avons pu améliorer la compensation des tolérances de construction et de montage en utilisant de façon optimale les possibilités offertes par les extrusions d'aluminium.
De cette manière, le trou destiné à l'ancrage de nos profilés de support de verre ne doit plus être percé avec précision mais a une tolérance d'env. 5 mm dans chaque direction. Le bloc de montage présente toutefois une denture, afin d'assurer que le garde-corps en verre soit maintenu en place. Cela garantit l'adhérence. Observe donc toujours le logo concernant l'utilisation.

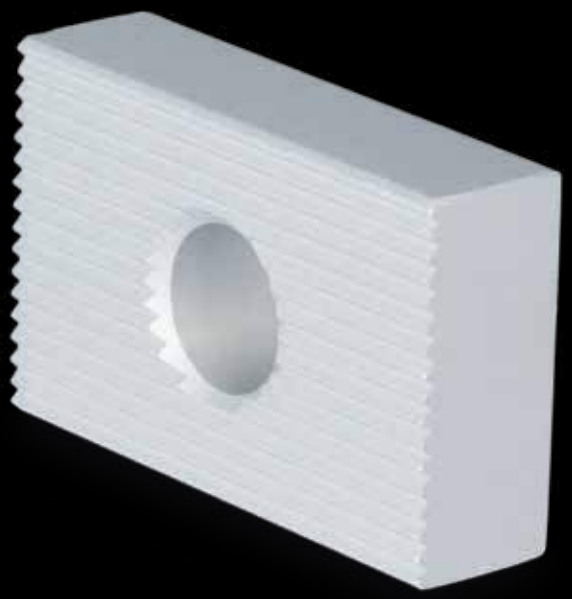

Bloc de montage denté pour un montage latéral optimal

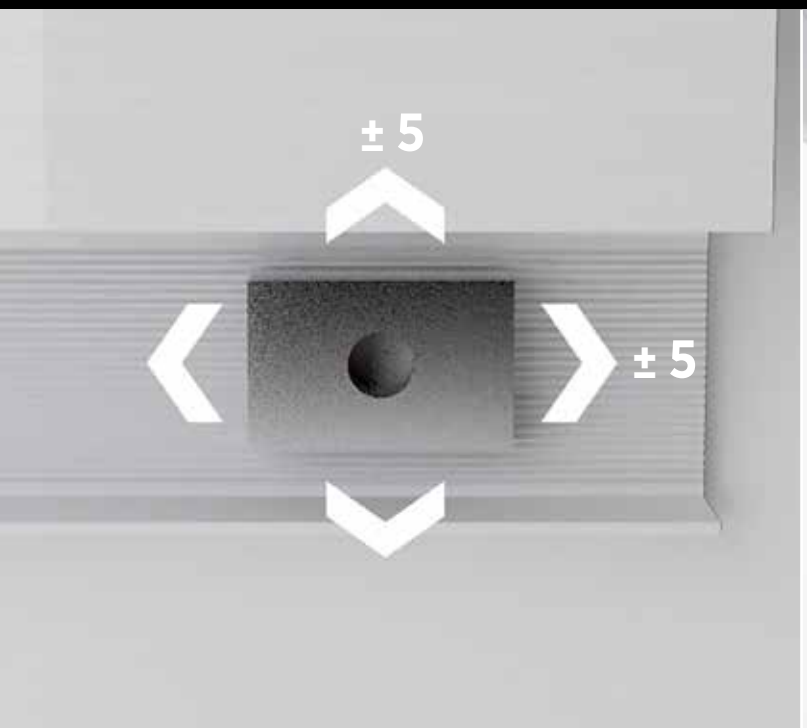

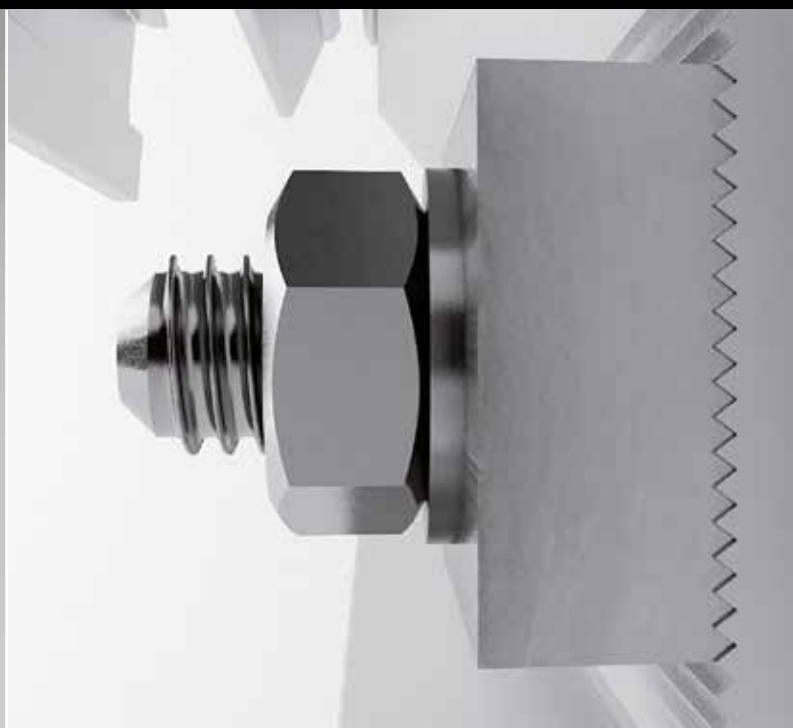

TL-4010

1.0kN Montage au sol

Innovations connectées.
Avec le profilé TL-4010, nous avons créé un profilé utilisable pour les applications les plus diverses. Il peut être utilisé non seulement comme système de garde-corps en verre, mais aussi comme brise-vent ou comme cloison intérieure. Pour la protection contre les chutes, les garde-corps résistent à une charge d'1 kN/m et peuvent avoir jusqu'à 1545 mm de hauteur. La hauteur des brises-vent sans protection contre les chutes peut même atteindre 2645 mm.

Bien entendu, le profilé peut être utilisé à l'intérieur comme à l'extérieur. Il résiste aux charges linéaires d'1 kN et peut supporter un garde-corps en verre feuilleté trempé de 2x8 mm et / ou verre feuilleté trempé de 2x10 mm.

Caractéristiques principales
- 1.0 kN pour une hauteur de 1500 mm
- Design épuré et élégant, nécessitant peu d'entretien
- Système de montage de verre ON**LEVEL** Flex-Fit
- Ouvertures d'écoulement des eaux
- Top-Cover (en option)
- Pour épaisseurs de verre 12 - 21,52 mm

CAO DANS CHAQUE FORMAT

CALCUL STATIQUE
selon la **DIN18008**

Cloison en verre :

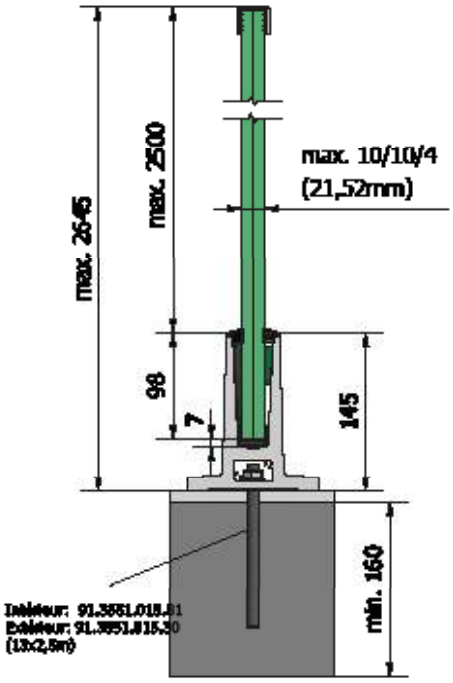

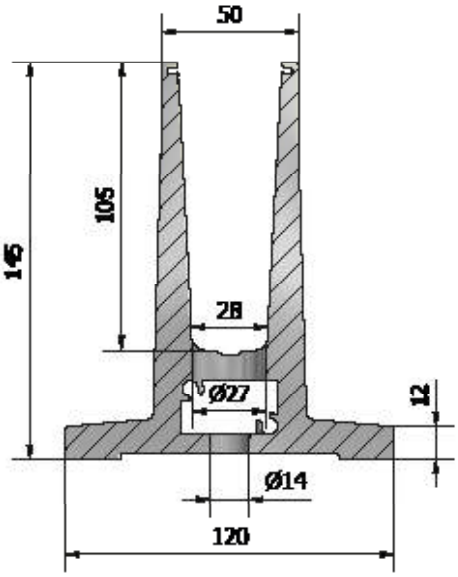

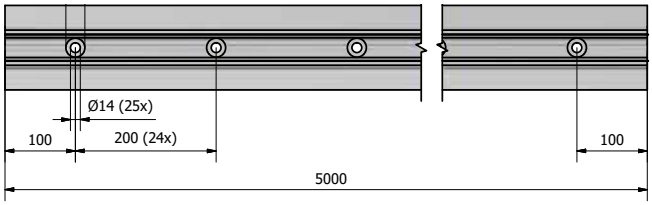

Pour plus de détails, voir les données de statique des différents types

Réduction des coûts – plus grand écartement

Peut être utilisé comme brise-vent

Grande stabilité

Montage au sol

TL-4010 | 1.0KN MONTAGE AU SOL

Profilé pour verre

| Utilisation extérieure
| Hauteur : 145 mm
| Largeur : 120 mm
| UE : 1 unité

Modèle 4010	Non traité	Aluminium naturel	Couleur
Longueur	No. d'art.	No. d'art.	No. d'art.
5000	10.4010.005.10	10.4010.005.11	10.4010.005.13

Angle intérieur / angle extérieur 90°

| Longueur de côté intérieur 80 mm
| Longueur de côté extérieur 200 mm
| UE : 1 unité

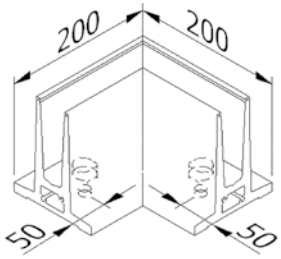

Modèle 4010	Non traité	Aluminium naturel	Couleur
	No. d'art.	No. d'art.	No. d'art.
	10.4010.390.10	10.4010.390.11	10.4010.390.13

Embout gauche / droit

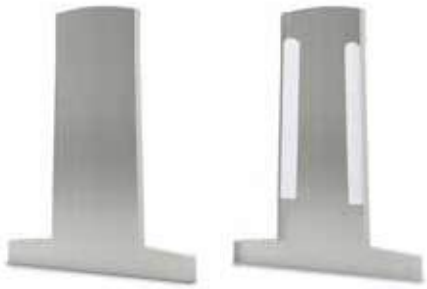

| UE : 1 unité

Modèle 4010	Non traité	Aluminium naturel	Couleur
Utilisation	No. d'art.	No. d'art.	No. d'art.
gauche / droite	10.4010.490.10	10.4010.490.11	10.4010.490.13

Cheville Fischer FIS A M10x150

| Surface utilisation intérieure : Acier galvanisé (intérieur)
| Surface utilisation extérieure : V4A (extérieur)
| Quantité requise pour 2500 mm : 13 unités (extérieur), 6 unités (intérieur)
| UE : 20 unités

Modèle 3551	Acier galvanisé (intérieur)	V4A (extérieur)
	No. d'art.	No. d'art.
	91.3551.015.81	91.3551.015.30

TL-4010 | 1.0KN MONTAGE AU SOL

Goujon d'assemblage

| Longueur 40 mm
| Diamètre Ø 6 mm
| UE : 8 unités

Modèle 7001	V4A (intérieur & extérieur)
	No. d'art.
	90.7001.640.31

Flex-Fit 1.0 kN

| Ajustage précis des plaques de verre
| Pour épaisseurs de verre de 12 - 21,52 mm
| Alignement possible jusqu'à 34 mm par rapport à l'axe vertical

Longueur		2500 mm	5000 mm	25 m
Épaisseur de verre	Couleur cale	No. d'art.	No. d'art.	No. d'art.
12 mm	noir	90.0502.112.00	90.0505.112.00	90.0525.112.00
6/6/2 (12,76 mm)	rouge	90.0502.113.00	90.0505.113.00	90.0525.113.00
6/6/4 (13,52 mm)	gris	90.0502.114.00	90.0505.114.00	90.0525.114.00
15 mm	jaune	90.0502.115.00	90.0505.115.00	90.0525.115.00
8/8/2 (16,76 mm)	marron	90.0502.117.00	90.0505.117.00	90.0525.117.00
8/8/4 (17,52 mm)	vert	90.0502.118.00	90.0505.118.00	90.0525.118.00
19 mm	bleu	90.0502.119.00	90.0505.119.00	90.0525.119.00
10/10/2 (20,76 mm)	rouge	90.0502.121.00	90.0505.121.00	90.0525.121.00
10/10/4 (21,52 mm)	vert	90.0502.122.00	90.0505.122.00	90.0525.122.00

Garde-corps en verre:

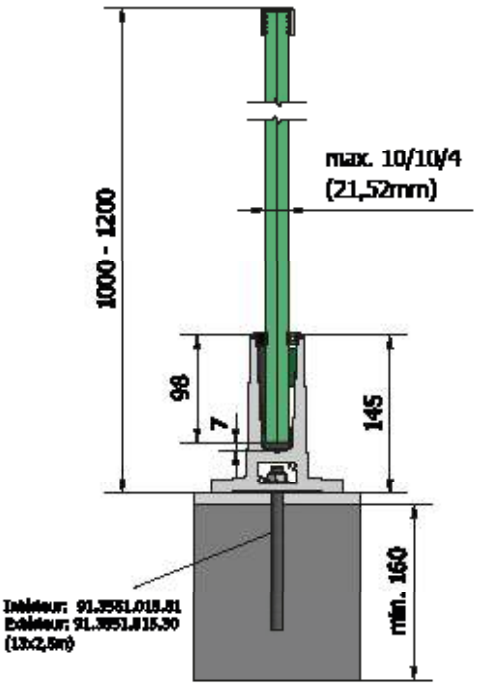

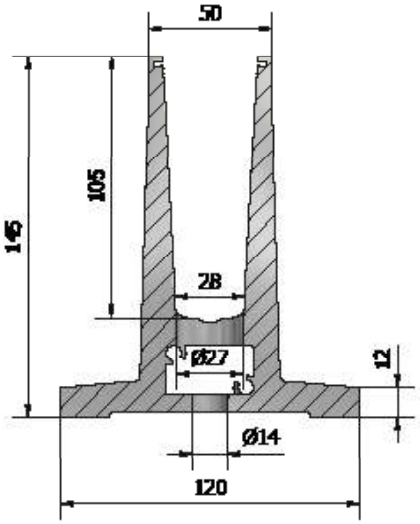

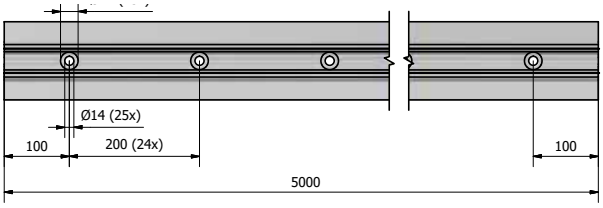

TL-5010

1.0kN Montage au sol

Le seul et unique.
Le profilé TL-5010 est la seule solution optimale pour l'utilisation sur les toits plats isolés et pour un montage rapporté sur façades creuses. Le poteau de montage est réglable de manière individuelle. Grâce au renforcement optimal du profilé, 3 points de fixation suffisent sur une Longueur de 2,5 mètres. Cela est extrêmement efficace et économique lors de l'étanchéification des toitures et façades.

Bien entendu, le profilé peut être utilisé à l'intérieur comme à l'extérieur. Il résiste aux charges linéaires d'1 kN et convient aux épaisseurs de verre comprises entre 12 mm et 21,52 mm.

Caractéristiques principales
- Uniquement 3 points de fixation sur 2500 mm
- Système de montage de verre ON**LEVEL** Flex-Fit
- Canaux pour goujons d'assemblage
- Ouvertures d'écoulement des eaux
- Convient à un montage sur toiture
- Boîte de torsion intégrée
- Pour épaisseurs de verre 12 - 21,52 mm

bimobject® CAO DANS CHAQUE FORMAT

CCFAT COMMISSION CHARGÉE DE FORMULER LES AVIS TECHNIQUES

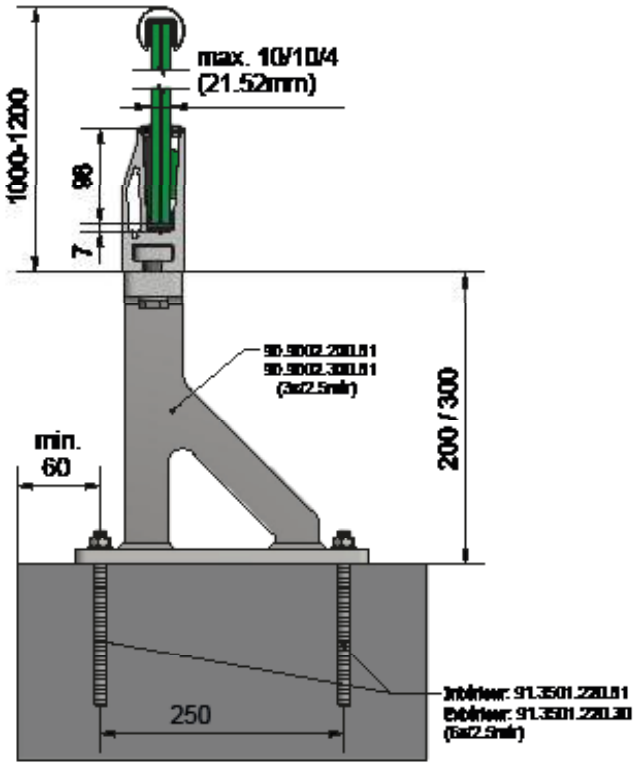

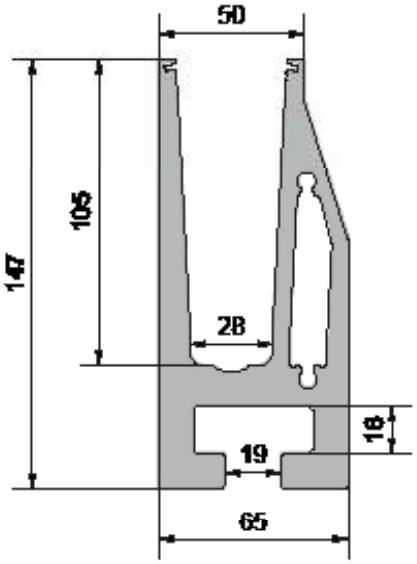

Pour plus de détails, voir les données de statique des différents types

Montage au sol

TL-5010 | 1.0KN MONTAGE AU SOL

Profilé pour verre

| Hauteur 147 mm
| Largeur 65 mm
| UE : 1 unité

Modèle 5010	Aluminium naturel
Longueur	No. d'art.
2500	10.5010.002.11

Angle intérieur 90°

| Longueur de côté intérieur 135 mm
| Longueur de côté extérieur 200 mm
| UE : 1 unité

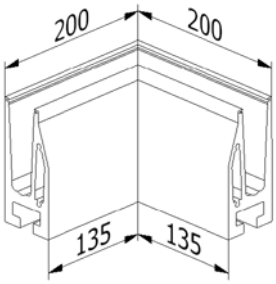

Modèle 5010	Aluminium naturel
	No. d'art.
	10.5010.300.11

Angle extérieur 90°

| Longueur de côté intérieur 135 mm
| Longueur de côté extérieur 200 mm
| UE : 1 unité

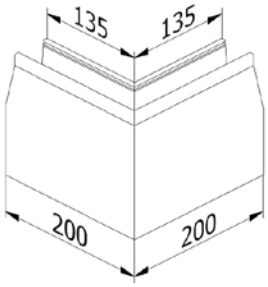

Modèle 5010	Aluminium naturel
	No. d'art.
	10.5010.350.11

Embout gauche

| utilisable à gauche
| UE : 1 unité

Modèle 5010	Aluminium naturel
Utilisation	No. d'art.
À gauche	10.5010.400.11

TL-5010 | 1.0KN MONTAGE AU SOL

Embout droit

| utilisable à droite
| UE : 1 unité

Modèle 5010	Aluminium naturel
Utilisation	No. d'art.
À droite	10.5010.450.11

Poteau

| Longueur 300 mm
| Hauteur 170 mm
| Quantité requise pour 2500 mm : 3 unités
| UE : 2 unités

Modèle 9002	Acier galvanisé (intérieur)
Hauteur	No. d'art.
200	90.9002.200.81
300	90.9002.300.81

Bloc de montage

| Longueur 170 mm
| Hauteur 15 mm
| Largeur 40 mm
| Quantité requise pour 2500 mm : 3 unités
| UE : 2 unités

Modèle 7004	Acier galvanisé (intérieur)
	No. d'art.
	90.7004.170.81

Goujon d'assemblage

| Longueur 40 mm
| Diamètre Ø 6 mm
| UE : 8 unités

Modèle 7001	V4A (intérieur & extérieur)
	No. d'art.
	90.7001.640.31

Cheville Fischer RG M12x180

- Surface utilisation intérieure : Acier galvanisé (intérieur)
- Surface utilisation extérieure : V4A (extérieur)
- Quantité requise pour 2500 mm : 6 unités
- M12
- UE : 10 unités

Modèle 3541	Acier galvanisé (intérieur)	V4A (extérieur)
	No. d'art.	No. d'art.
	91.3541.218.81	91.3541.218.30

Flex-Fit 1.0 kN

- Ajustage précis des plaques de verre
- Pour épaisseurs de verre de 12 - 21,52 mm
- Alignement possible jusqu'à 34 mm par rapport à l'axe vertical

Longueur		2500 mm	5000 mm	25 m
Épaisseur de verre	Couleur cale	No. d'art.	No. d'art.	No. d'art.
12 mm	noir	90.0502.112.00	90.0505.112.00	90.0525.112.00
6/6/2 (12,76 mm)	rouge	90.0502.113.00	90.0505.113.00	90.0525.113.00
6/6/4 (13,52 mm)	gris	90.0502.114.00	90.0505.114.00	90.0525.114.00
15 mm	jaune	90.0502.115.00	90.0505.115.00	90.0525.115.00
8/8/2 (16,76 mm)	marron	90.0502.117.00	90.0505.117.00	90.0525.117.00
8/8/4 (17,52 mm)	vert	90.0502.118.00	90.0505.118.00	90.0525.118.00
19 mm	bleu	90.0502.119.00	90.0505.119.00	90.0525.119.00
10/10/2 (20,76 mm)	rouge	90.0502.121.00	90.0505.121.00	90.0525.121.00
10/10/4 (21,52 mm)	vert	90.0502.122.00	90.0505.122.00	90.0525.122.00

GOUJON D'ASSEMBLAGE.

L'extension des éléments.
ON**LEVEL** offre une solution parfaite pour le raccordement des éléments sans soudure. Et naturellement, nous restons toujours fidèles à notre philosophie : le montage ne peut pas être plus simple. Le goujon d'assemblage est en V4A de haute qualité et peut être utilisé aussi bien à l'intérieur qu'à l'extérieur. Observe le logo concernant l'utilisation.

Numéros d'articles : 90.7001.640.31 pour diamètre de 6 mm
et 90.7001.540.31 pour diamètre de 5 mm.

Goujon d'assemblage pour la
Longueur maximale de ton
garde-corps

TL-6010

1.0kN Montage au sol

La mère des profilés.
Le profilé TL-6010 n'est pas seulement économique. Il est en réalité la mère de tous les profilés ou, mieux encore, la cape d'invisibilité parmi les profilés. Le profilé en U Top TL 6010 est complètement invisible et, combiné aux profilés de raccordement de construction, il permet une multitude d'applications.

Bien entendu, le profilé peut être utilisé à l'intérieur comme à l'extérieur. Il résiste aux charges linéaires d'1 kN et convient aux épaisseurs de verre comprises entre 12 mm et 21,52 mm.

Caractéristiques principales
- Design épuré et élégant, nécessitant peu d'entretien
- Système de montage de verre ON**LEVEL** Flex-Fit
- Protection (en option)
- Pour épaisseurs de verre 12 - 21,52 mm

bimobject® CAO DANS CHAQUE FORMAT

CCFAT COMMISSION CHARGÉE DE FORMULER LES AVIS TECHNIQUES

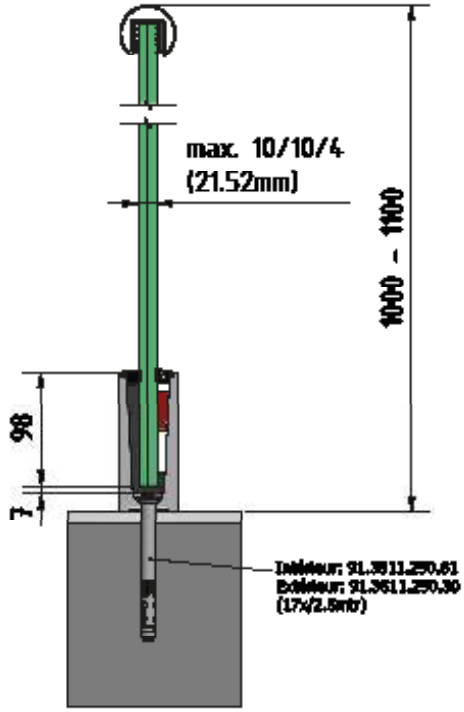

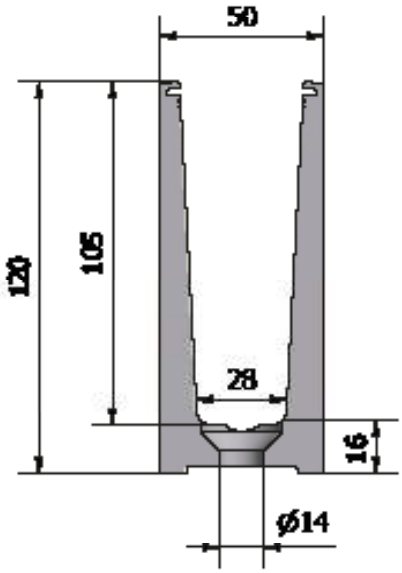

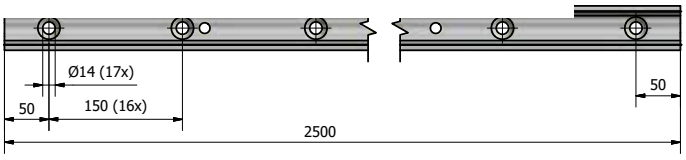

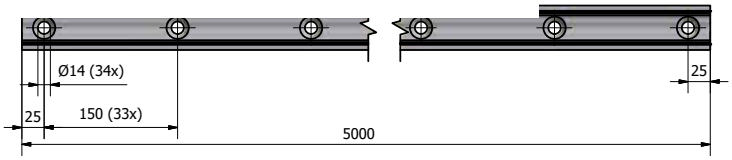

Pour plus de détails, voir les données de statique des différents types

La diversité des applications est illimitée

Optimale pour un montage invisible

Montage au sol

TL-6010 | 1.0KN MONTAGE AU SOL

Profilé pour verre

| Hauteur : 120 mm
| Largeur : 50 mm
| UE : 1 unité

Modèle 6010	Non traité	Aluminium naturel	Aspect inox brossé	Couleur
Longueur	No. d'art.	No. d'art.	No. d'art.	No. d'art.
2500	-	10.6010.002.11	-	-
5000	10.6010.005.10	10.6010.005.11	10.6010.005.12	10.6010.005.13

Angle intérieur / angle extérieur 90°

| Longueur de côté intérieur 150 mm
| Longueur de côté extérieur 200 mm
| UE : 1 unité

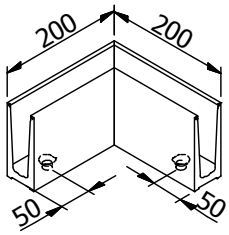

Modèle 6010	Non traité	Aluminium naturel	Aspect inox brossé	Couleur
	No. d'art.	No. d'art.	No. d'art.	No. d'art.
	10.6010.390.10	10.6010.390.11	10.6010.390.12	10.6010.390.13

Embout gauche / droit

| utilisable à gauche et à droite
| UE : 1 unité

Modèle 6010	Non traité	Aluminium naturel	Aspect inox brossé	Couleur
Utilisation	No. d'art.	No. d'art.	No. d'art.	No. d'art.
gauche / droit	10.6010.490.10	10.6010.490.11	10.6010.490.12	10.6010.490.13

Embout montée d'escaliers gauche / droite

| utilisable à gauche et à droite
| coupé sur mesure
| UE : 1 unité

Modèle 6010	Non traité	Aluminium naturel	Aspect inox brossé	Couleur
Utilisation	No. d'art.	No. d'art.	No. d'art.	No. d'art.
gauche / droit	10.6010.491.10	10.6010.491.11	10.6010.491.12	10.6010.491.13

TL-6010 | 1.0KN MONTAGE AU SOL

Cheville Fischer FH 12/50

- Surface utilisation intérieure : Acier galvanisé (intérieur)
- Surface utilisation extérieure : V4A (extérieur)
- Quantité requise pour 2500 mm : 17 unités
- UE : 25 unités

Modèle 3511	Acier galvanisé (intérieur)	V4A (extérieur)
	No. d'art.	No. d'art.
	91.3511.250.81	91.3511.250.30

Pièce d'écartement

Tu n'as pas d'évacuation des eaux sur ton balcon ?!
Pour éviter de construire un barrage, tu peux installer des pièces d'écartement sous ton profilé.

- Longueur 65 mm
- Hauteur 18 mm
- Largeur 55 mm
- Trou intérieur Ø 14 mm
- Quantité requise pour 2500 mm : 17 unités
- UE : 17 unités

Modèle 6010	Non traité	Aluminium naturel	Aspect inox brossé	Couleur
	No. d'art.	No. d'art.	No. d'art.	No. d'art.
	10.6010.500.10	10.6010.500.11	10.6010.500.12	10.6010.500.13

Flex-Fit 1.0 kN

- Ajustage précis des plaques de verre
- Pour épaisseurs de verre de 12 - 21,52 mm
- Alignement possible jusqu'à 34 mm par rapport à l'axe vertical

Longueur		2500 mm	5000 mm	25 m
Épaisseur de verre	Couleur cale	No. d'art.	No. d'art.	No. d'art.
12 mm	noir	90.0502.112.00	90.0505.112.00	90.0525.112.00
6/6/2 (12,76 mm)	rouge	90.0502.113.00	90.0505.113.00	90.0525.113.00
6/6/4 (13,52 mm)	gris	90.0502.114.00	90.0505.114.00	90.0525.114.00
15 mm	jaune	90.0502.115.00	90.0505.115.00	90.0525.115.00
8/8/2 (16,76 mm)	marron	90.0502.117.00	90.0505.117.00	90.0525.117.00
8/8/4 (17,52 mm)	vert	90.0502.118.00	90.0505.118.00	90.0525.118.00
19 mm	bleu	90.0502.119.00	90.0505.119.00	90.0525.119.00
10/10/2 (20,76 mm)	rouge	90.0502.121.00	90.0505.121.00	90.0525.121.00
10/10/4 (21,52 mm)	vert	90.0502.122.00	90.0505.122.00	90.0525.122.00

TL-6030

3.0 kN Montage au sol

La grande sœur.
Le profilé TL-6030 n'est pas seulement économique. Il offre bien d'autres avantages. On l'utilise surtout dans les cas où le profilé doit être complètement invisible. Les possibilités d'applications se multiplient s'il est combiné aux profilés de raccordement de construction.

Bien entendu, le profilé peut être utilisé à l'intérieur comme à l'extérieur. Il résiste aux charges linéaires de 2 kN et convient aux épaisseurs de verre comprises entre 21,52 mm et 31,52 mm.

Caractéristiques principales

- Design épuré et élégant, nécessitant peu d'entretien
- Système de montage de verre ON**LEVEL** Flex-Fit
- Ouvertures d'écoulement des eaux
- Pour épaisseurs de verre 21,52 - 31,52 mm
- Pour applications dans le domaine public

bimobject® CAO DANS CHAQUE FORMAT

CCFAT COMMISSION CHARGÉE DE FORMULER LES AVIS TECHNIQUES

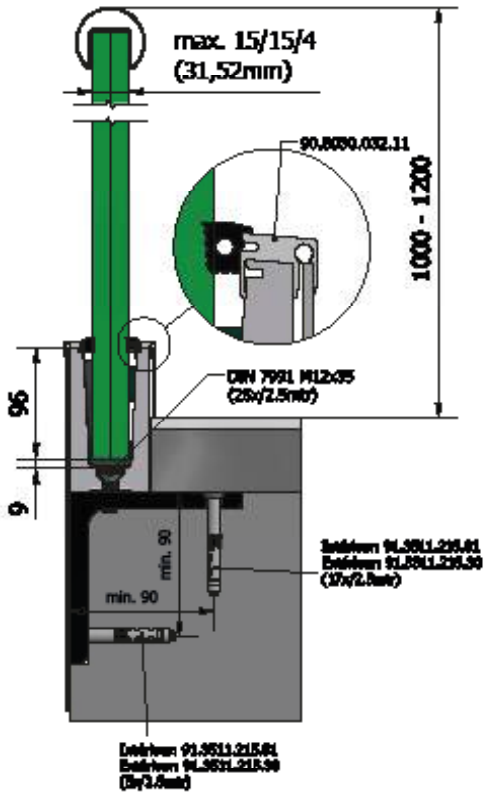

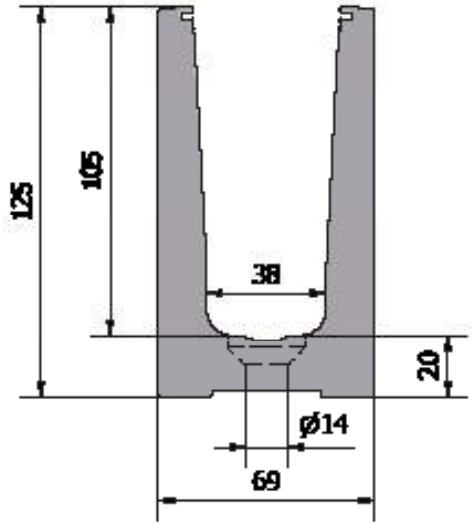

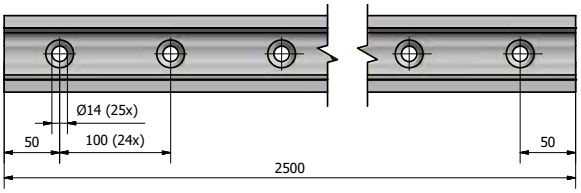

Pour plus de détails, voir les données de statique des différents typ

Diversité des applications illimitée

Épais, mais presque invisible

En particulier pour les applications dans le domaine public

Montage au sol

TL-6030 | 3.0 KN MONTAGE AU SOL

Profilé pour verre

| Hauteur 125 mm
| Largeur 69 mm
| UE : 1 unité

Modèle 6030	Aluminium naturel
Longueur	No. d'art.
2500	10.6030.002.11

Angle intérieur / angle extérieur 90°

| Longueur de côté intérieur 131 mm
| Longueur de côté extérieur 200 mm
| UE : 1 unité

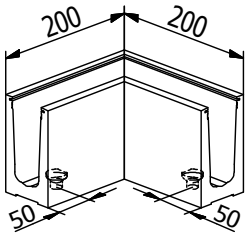

Modèle 6030	Aluminium naturel
	No. d'art.
	10.6030.390.11

Embout gauche / droit

| utilisable à gauche et à droite
| UE : 1 unité

Modèle 6030	Aluminium naturel
Utilisation	No. d'art.
gauche / droit	10.6030.490.11

Cheville Fischer FH II 12/15 SK

| Surface utilisation intérieure : Acier galvanisé (intérieur)
| Surface utilisation extérieure : V4A (extérieur)
| Quantité requise pour 2500 mm : 25 unités
| UE : 25 unités

Modèle 3511	Acier galvanisé (intérieur)	V4A (extérieur)
	No. d'art.	No. d'art.
	91.3511.215.81	91.3511.215.30

TL-6030 | 3.0 KN MONTAGE AU SOL

Flex-Fit 3.0 kN

- Ajustage précis des plaques de verre
- Pour épaisseurs de verre de 21,52 - 31,52 mm
- Alignement possible jusqu'à 34 mm par rapport à l'axe vertical

Longueur		**2500 mm**	**5000 mm**	**25 m**
Épaisseur de verre	Couleur cale	No. d'art.	No. d'art.	No. d'art.
10/10/4 (21,52 mm)	bleu	90.0502.322.00	90.0505.322.00	90.0525.322.00
12/12/4 (25,52 mm)	rouge	90.0502.326.00	90.0505.326.00	90.0525.326.00
15/15/4 (31,52 mm)	vert	90.0502.332.00	90.0505.332.00	90.0525.332.00

TL-6011

1.0kN Montage latéral

Simplement minimal.
Le profilé latéral TL-6011 est la solution intelligente permettant un montage simple sans chape, sur l'acier ou le béton. Le profilé est utilisable à l'intérieur comme à l'extérieur. Il résiste aux charges linéaires d'1 kN et convient aux épaisseurs de verre comprises entre 12 mm et 21,52 mm.

Caractéristiques principales

- Design épuré et élégant, nécessitant peu d'entretien
- Système de montage de verre ON**LEVEL** Flex-Fit
- Canaux pour goujons d'assemblage
- Ouvertures d'écoulement des eaux
- Protection (en option)
- Protection (en option)
- Boîte de torsion intégrée
- Pour épaisseurs de verre 12 - 21,52 mm

bimobject® CAO DANS CHAQUE FORMAT

CCFAT COMMISSION CHARGÉE DE FORMULER LES AVIS TECHNIQUES

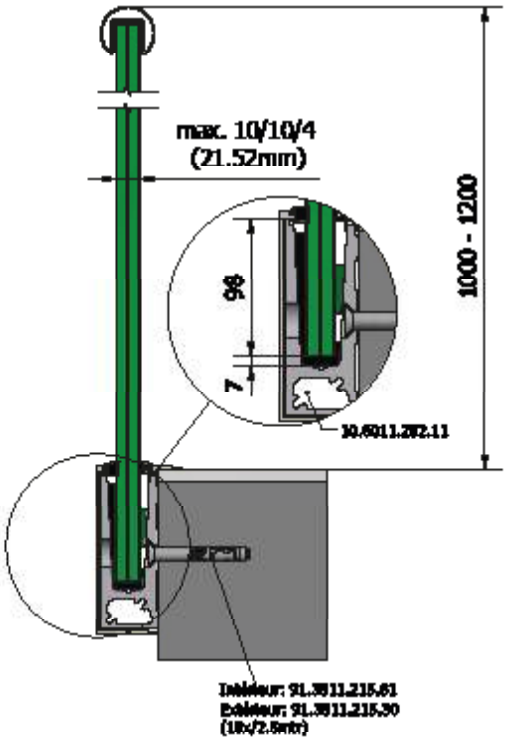

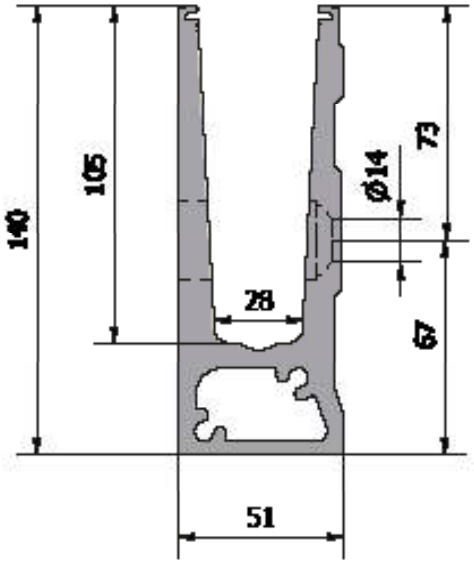

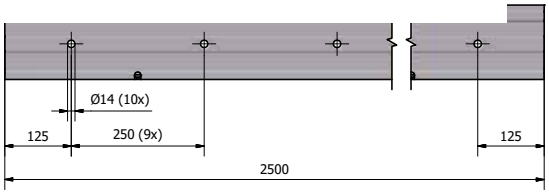

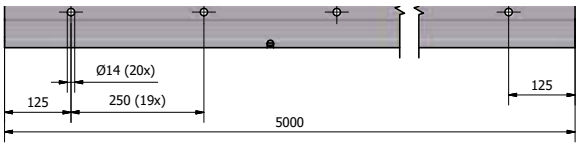

Pour plus de détails, voir les données de statique des différents types

Pour un montage simple sans chape, sur l'acier ou le béton

Montage latéral

Boîte de torsion intégrée pour augmenter l'écartement des trous

TL-6011 | 1.0KN MONTAGE LATÉRAL

Profilé pour verre

| Hauteur 140 mm
| Largeur 51 mm
| UE : 1 unité

Modèle 6011	Non traité	Aluminium naturel	Aspect inox brossé	Couleur
Longueur	No. d'art.	No. d'art.	No. d'art.	No. d'art.
2500	-	10.6011.002.11	-	-
5000	10.6011.005.10	10.6011.005.11	10.6011.005.12	10.6011.005.13

Angle intérieur 90°

| Longueur de côté intérieur 149 mm
| Longueur de côté extérieur 200 mm
| UE : 1 unité

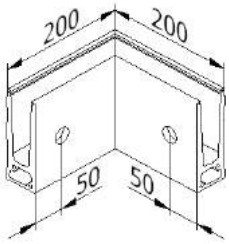

Modèle 6011	Non traité	Aluminium naturel	Aspect inox brossé	Couleur
	No. d'art.	No. d'art.	No. d'art.	No. d'art.
	10.6011.300.10	10.6011.300.11	10.6011.300.12	10.6011.300.13

Angle extérieur 90°

| Longueur de côté intérieur 149 mm
| Longueur de côté extérieur 200 mm
| UE : 1 unité

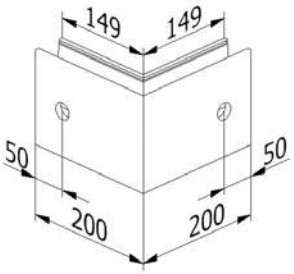

Modèle 6011	Non traité	Aluminium naturel	Aspect inox brossé	Couleur
	No. d'art.	No. d'art.	No. d'art.	No. d'art.
	10.6011.350.10	10.6011.350.11	10.6011.350.12	10.6011.350.13

Habillage

| Avec bandes de fixation
| En cas d'utilisation d'une protection, également commander les embouts.
| UE : 1 unité

Modèle 6011	Non traité	Aluminium naturel	Aspect inox brossé	Couleur
Longueur	No. d'art.	No. d'art.	No. d'art.	No. d'art.
2500	-	10.6011.202.11	-	-
5000	10.6011.205.10	10.6011.205.11	10.6011.205.12	10.6011.205.13

TL-6011 | 1.0KN MONTAGE LATÉRAL

Bouchon obturateur

| Quantité requise pour 2500 mm : 10 unités
| UE : 10 unités

Modèle 7000		Plastique	Modèle 7000		Plastique
Couleur	diamètre	No. d'art.	Couleur	diamètre	No. d'art.
blanc	25 mm	90.7000.025.40	blanc	30 mm	90.7000.030.40
noir	25 mm	90.7000.025.41	noir	30 mm	90.7000.030.41
gris	25 mm	90.7000.025.45	gris	30 mm	90.7000.030.45

Embout sans habillage gauche

| utilisable à gauche
| UE : 1 unité

Modèle 6011	Non traité	Aluminium naturel	Aspect inox brossé	Couleur
Utilisation	No. d'art.	No. d'art.	No. d'art.	No. d'art.
À gauche	10.6011.400.10	10.6011.400.11	10.6011.400.12	10.6011.400.13

Embout sans habillage droit

| utilisable à droite
| UE : 1 unité

Modèle 6011	Non traité	Aluminium naturel	Aspect inox brossé	Couleur
Utilisation	No. d'art.	No. d'art.	No. d'art.	No. d'art.
À droite	10.6011.450.10	10.6011.450.11	10.6011.450.12	10.6011.450.13

Embout sans habillage montée d'escalier gauche

| utilisable à gauche
| coupé sur mesure
| UE : 1 unité

Modèle 6011	Non traité	Aluminium naturel	Aspect inox brossé	Couleur
Utilisation	No. d'art.	No. d'art.	No. d'art.	No. d'art.
À gauche	10.6011.401.10	10.6011.401.11	10.6011.401.12	10.6011.401.13

TL-6011 | 1.0KN MONTAGE LATÉRAL

Embout sans habillage montée d'escalier droite

| utilisable à droite
| coupé sur mesure
| UE : 1 unité

Modèle 6011	Non traité	Aluminium naturel	Aspect inox brossé	Couleur
Utilisation	No. d'art.	No. d'art.	No. d'art.	No. d'art.
À droite	10.6011.451.10	10.6011.451.11	10.6011.451.12	10.6011.451.13

Embout avec habillage gauche

| utilisable à gauche
| UE : 1 unité

Modèle 6011	Non traité	Aluminium naturel	Aspect inox brossé	Couleur
Utilisation	No. d'art.	No. d'art.	No. d'art.	No. d'art.
À gauche	10.6011.410.10	10.6011.410.11	10.6011.410.12	10.6011.410.13

Embout avec habillage droit

| utilisable à droite
| UE : 1 unité

Modèle 6011	Non traité	Aluminium naturel	Aspect inox brossé	Couleur
Utilisation	No. d'art.	No. d'art.	No. d'art.	No. d'art.
À droite	10.6011.460.10	10.6011.460.11	10.6011.460.12	10.6011.460.13

Embout montée d'escaliers avec habillage gauche

| utilisable à gauche
| coupé sur mesure
| UE : 1 unité

Modèle 6011	Non traité	Aluminium naturel	Aspect inox brossé	Couleur
Utilisation	No. d'art.	No. d'art.	No. d'art.	No. d'art.
À gauche	10.6011.411.10	10.6011.411.11	10.6011.411.12	10.6011.411.13

TL-6011 | 1.0KN MONTAGE LATÉRAL

Embout montée d'escaliers avec habillage droit

| utilisable à droite
| coupé sur mesure
| UE : 1 unité

Modèle 6011	Non traité	Aluminium naturel	Aspect inox brossé	Couleur
Utilisation	No. d'art.	No. d'art.	No. d'art.	No. d'art.
À droite	10.6011.461.10	10.6011.461.11	10.6011.461.12	10.6011.461.13

Pièce d'écartement

Tu n'as pas d'évacuation des eaux sur ton balcon ?!
Pour éviter de construire un barrage, tu peux installer des pièces d'écartement derrière ton profilé.

| Quantité requise pour 2500 mm : 10 unités
| Trou intérieur Ø 14 mm
| UE : 10 unités

Modèle 6011	Non traité	Aluminium naturel	Aspect inox brossé	Couleur
	No. d'art.	No. d'art.	No. d'art.	No. d'art.
	10.6011.500.10	10.6011.500.11	10.6011.500.12	10.6011.500.13

Goujon d'assemblage

| Longueur 40 mm
| Diamètre Ø 6 mm
| UE : 8 unités

Modèle 7001	V4A (intérieur & extérieur)
	No. d'art.
	90.7001.640.31

Cheville Fischer FH II 12/15 SK

| Surface utilisation intérieure : Acier galvanisé (intérieur)
| Surface utilisation extérieure : V4A (extérieur)
| Quantité requise pour 2500 mm : 10 unités
| UE : 25 unités

Modèle 3511	Acier galvanisé (intérieur)	V4A (extérieur)
	No. d'art.	No. d'art.
	91.3511.215.81	91.3511.215.30

TL-6011 | 1.0KN MONTAGE LATÉRAL

Flex-Fit 1.0 kN

| Ajustage précis des plaques de verre
| Pour épaisseurs de verre de 12 - 21,52 mm
| Alignement possible jusqu'à 34 mm par rapport à l'axe vertical

Longueur		**2500 mm**	**5000 mm**	**25 m**
Épaisseur de verre	Couleur cale	No. d'art.	No. d'art.	No. d'art.
12 mm	noir	90.0502.112.00	90.0505.112.00	90.0525.112.00
6/6/2 (12,76 mm)	rouge	90.0502.113.00	90.0505.113.00	90.0525.113.00
6/6/4 (13,52 mm)	gris	90.0502.114.00	90.0505.114.00	90.0525.114.00
15 mm	jaune	90.0502.115.00	90.0505.115.00	90.0525.115.00
8/8/2 (16,76 mm)	marron	90.0502.117.00	90.0505.117.00	90.0525.117.00
8/8/4 (17,52 mm)	vert	90.0502.118.00	90.0505.118.00	90.0525.118.00
19 mm	bleu	90.0502.119.00	90.0505.119.00	90.0525.119.00
10/10/2 (20,76 mm)	rouge	90.0502.121.00	90.0505.121.00	90.0525.121.00
10/10/4 (21,52 mm)	vert	90.0502.122.00	90.0505.122.00	90.0525.122.00

PLUS GRAND ÉCARTEMENT DES FIXATIONS.

Le montage Et l'innovation.
Chez nous, ils sont à l'ordre du jour et font partie de notre philosophie: Nous considérons le produit dans son ensemble. Outre la sécurité et un design classique et intemporel, les coûts de montage jouent un rôle primordial chez ON**LEVEL**. Nous avons pu réduire continuellement le nombre d'ancrages nécessaires au profilé pour verre. En même temps, nous n'avons jamais perdu de vue la stabilité requise. Et les dispositifs d'ancrage supprimés ne demandent plus à être achetés ni à être percés. À la place, nous avons développé une **boîte de torsion** intégrée qui peut précisément combiner ces propriétés.

Observe le logo concernant l'utilisation.

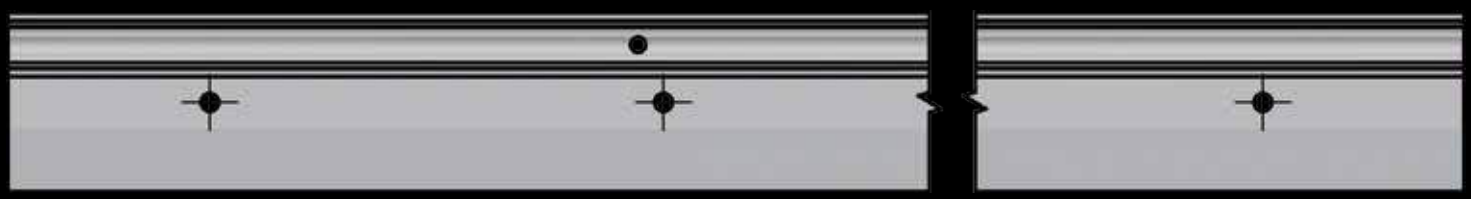

TL-6020

1.0kN Montage au sol

Mise à niveau.
Le profilé TL-6020 est le perfectionnement intelligent du profilé TL-6010. Le meilleur de tout est que nous avons augmenté l'écartement des fixations et que nous pouvons désormais utiliser un boulon d'ancrage sans tête fraisée. Grâce à cela, le montage du produit est devenu non seulement plus économique et plus rapide, mais aussi la statique s'est considérablement améliorée.

Ce profilé est utilisable à l'extérieur, résiste aux charges linéaires d'1 kN et convient aux épaisseurs de verre comprises entre 12 mm et 21,52 mm.

Caractéristiques principales

- Design épuré et élégant, nécessitant peu d'entretien
- Système de montage de verre ON**LEVEL** Flex-Fit
- Ouvertures d'écoulement des eaux
- Utiliser le Top Cover de 3.0 kN
- Pour épaisseurs de verre 12 - 21,52 mm
- Pour les applications dans le domaine privé 0,6 kN, l'écartement des fixations est de 20cm

CAO DANS CHAQUE FORMAT

CC FAT COMMISSION CHARGÉE DE FORMULER LES AVIS TECHNIQUES

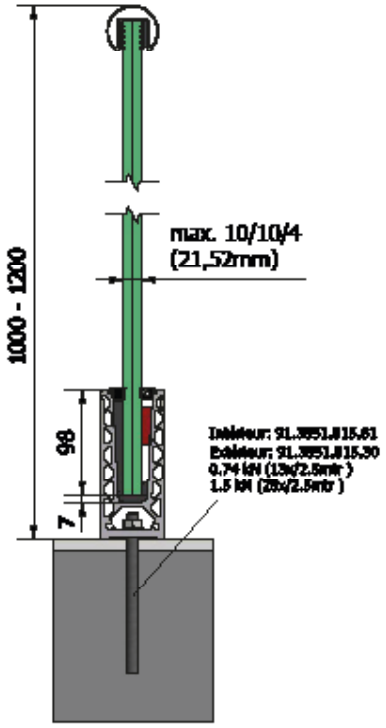

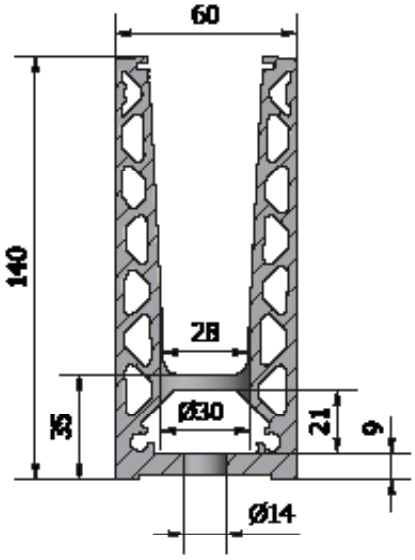

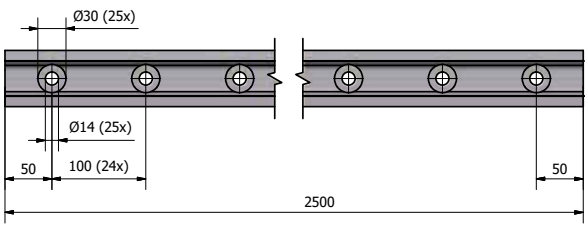

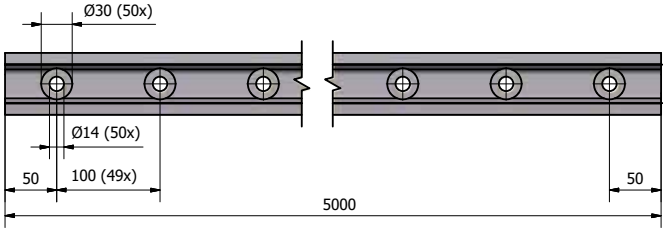

Pour plus de détails, voir les données de statique des différents types

Montage au sol

TL-6020 | 1.0KN MONTAGE AU SOL

Profilé pour verre

| Hauteur: 140 mm
| Largeur: 60 mm
| UE : 1 unité

Modèle 6020	Non traité	Aluminium naturel	Aspect inox brossé	Couleur
Longueur	No. d'art.	No. d'art.	No. d'art.	No. d'art.
2500	-	10.6020.002.11	-	-
5000	10.6020.005.10	10.6020.005.11	10.6020.005.12	10.6020.005.13

Angle intérieur / angle extérieur 90°

| Longueur de côté intérieur 140 mm
| Longueur de côté extérieur 200 mm
| UE : 1 unité

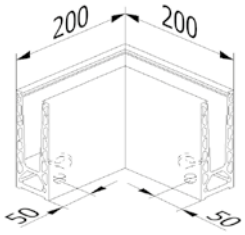

Modèle 6020	Non traité	Aluminium naturel	Aspect inox brossé	Couleur
	No. d'art.	No. d'art.	No. d'art.	No. d'art.
	10.6020.390.10	10.6020.390.11	10.6020.390.12	10.6020.390.13

Embout gauche / droit

| utilisable à gauche et à droite
| UE : 1 unité

Modèle 6020	Non traité	Aluminium naturel	Aspect inox brossé	Couleur
Utilisation	No. d'art.	No. d'art.	No. d'art.	No. d'art.
gauche / droit	10.6020.490.10	10.6020.490.11	10.6020.490.12	10.6020.490.13

Pièce d'écartement

Tu n'as pas d'évacuation des eaux sur ton balcon ?!
Pour éviter de construire un barrage, tu peux installer des pièces d'écartement sous ton profilé.

| Trou intérieur Ø 14 mm
| UE : 13 unités

Modèle 6020	Non traité	Aluminium naturel	Aspect inox brossé	Couleur
	No. d'art.	No. d'art.	No. d'art.	No. d'art.
	10.6020.500.10	10.6020.500.11	10.6020.500.12	10.6020.500.13

TL-6020 | 1.0KN MONTAGE AU SOL

Cheville Fischer FIS AM M10x150

- Surface utilisation intérieure : Acier galvanisé (intérieur)
- Surface utilisation extérieure : V4A (extérieur)
- Quantité requise pour 2500 mm : 17 unités
- UE : 25 unités

Modèle 3511	Acier galvanisé (intérieur)	V4A (extérieur)
	No. d'art.	No. d'art.
	91.3511.015.81	91.3511.250.30

Flex-Fit 1.0 kN

- Ajustage précis des plaques de verre
- Pour épaisseurs de verre de 12 - 21,52 mm
- Alignement possible jusqu'à 34 mm par rapport à l'axe vertical

Longueur		2500 mm	5000 mm	25 m
Épaisseur de verre	Couleur cale	No. d'art.	No. d'art.	No. d'art.
12 mm	noir	90.0502.112.00	90.0505.112.00	90.0525.112.00
6/6/2 (12,76 mm)	rouge	90.0502.113.00	90.0505.113.00	90.0525.113.00
6/6/4 (13,52 mm)	gris	90.0502.114.00	90.0505.114.00	90.0525.114.00
15 mm	jaune	90.0502.115.00	90.0505.115.00	90.0525.115.00
8/8/2 (16,76 mm)	marron	90.0502.117.00	90.0505.117.00	90.0525.117.00
8/8/4 (17,52 mm)	vert	90.0502.118.00	90.0505.118.00	90.0525.118.00
19 mm	bleu	90.0502.119.00	90.0505.119.00	90.0525.119.00
10/10/2 (20,76 mm)	rouge	90.0502.121.00	90.0505.121.00	90.0525.121.00
10/10/4 (21,52 mm)	vert	90.0502.122.00	90.0505.122.00	90.0525.122.00

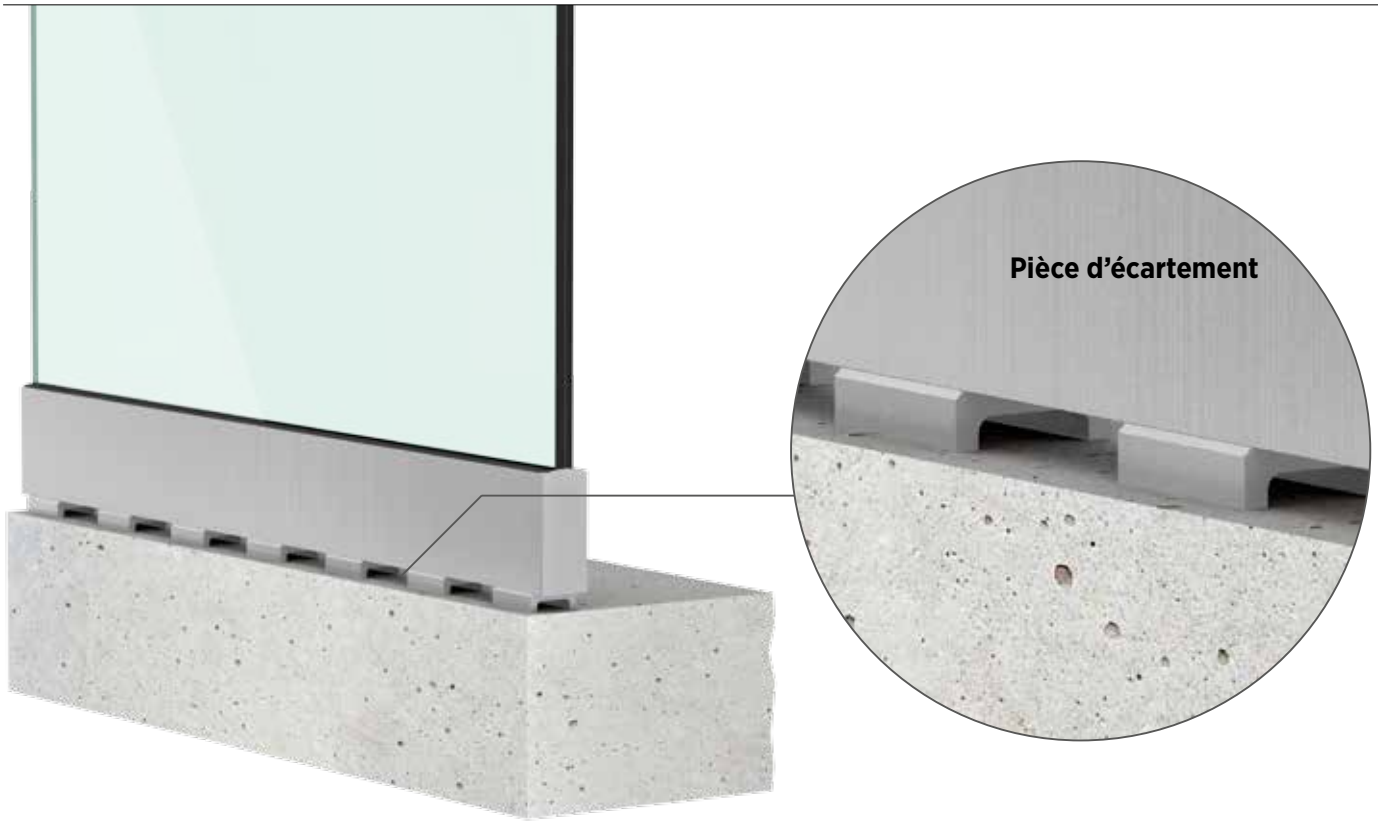

TL-6031

3.0 kN Montage latéral

Big brother.
Le profilé latéral TL-6031 HD est une solution intelligente, en particulier si tu veux le monter sur de l'acier ou du béton sans chape.

Bien entendu, le profilé peut être utilisé à l'intérieur comme à l'extérieur. Il résiste aux charges linéaires de 2 kN et convient aux épaisseurs de verre comprises entre 21,52 mm et 31,52mm. Avec TL-6031, tu fais preuve de clairvoyance.

Caractéristiques principales

- Design épuré et élégant, nécessitant peu d'entretien
- Système de montage de verre ON**LEVEL** Flex-Fit
- Canaux pour goujons d'assemblage
- Ouvertures d'écoulement des eaux
- Protection (en option)
- Boîte de torsion intégrée
- Pour épaisseurs de verre 21,52 - 31,52 mm

bimobject® CAO DANS CHAQUE FORMAT

CCFAT COMMISSION CHARGÉE DE FORMULER LES AVIS TECHNIQUES

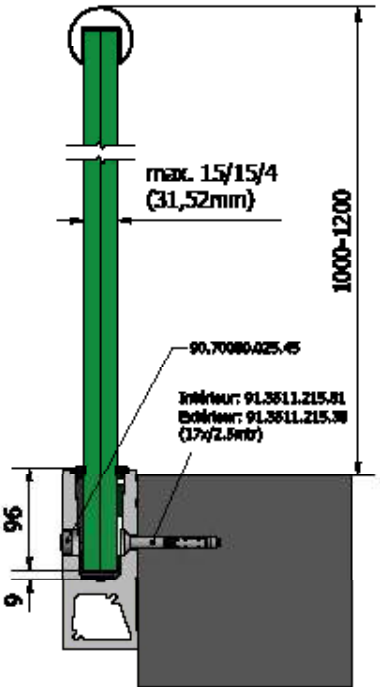

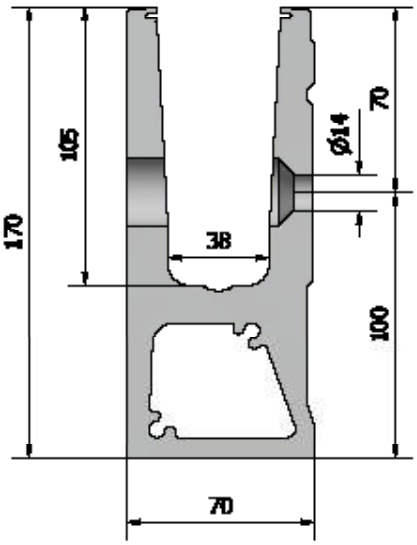

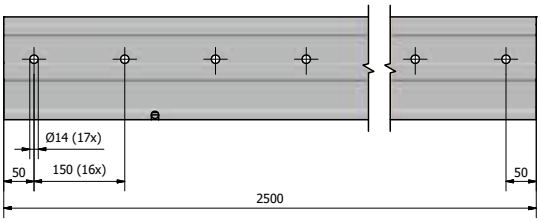

Pour plus de détails, voir les données de statique des différents types

Se monte directement sur l'acier ou le béton

Convient aux charges extrêmement élevées

Montage latéral

Boîte de torsion intégrée pour augmenter l'écartement des trous

TL-6031 | 3.0 KN MONTAGE LATÉRAL

Profilé pour verre

| Hauteur 170 mm
| Largeur 70 mm
| UE : 1 unité

Modèle 6031	Aluminium naturel
Longueur	No. d'art.
2500	10.6031.002.11

Angle intérieur 90°

| Longueur de côté intérieur 130 mm
| Longueur de côté extérieur 200 mm
| UE : 1 unité

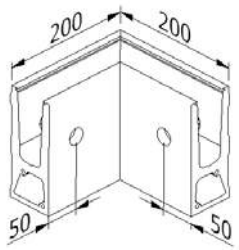

Modèle 6031	Aluminium naturel
	No. d'art.
	10.6031.300.11

Angle extérieur 90°

| Longueur de côté intérieur 130 mm
| Longueur de côté extérieur 200 mm
| UE : 1 unité

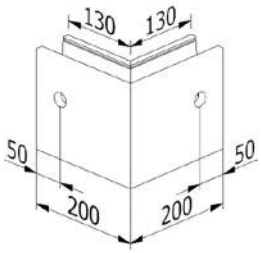

Modèle 6031	Aluminium naturel
	No. d'art.
	10.6031.350.11

Embout gauche

| utilisable à gauche
| UE : 1 unité

Modèle 6031	Aluminium naturel
Utilisation	No. d'art.
À gauche	10.6031.400.11

TL-6031 | 3.0 KN MONTAGE LATÉRAL

Embout droit

| utilisable à droite
| UE : 1 unité

Modèle 6031	Aluminium naturel
Utilisation	No. d'art.
À droite	10.6031.450.11

Goujon d'assemblage

| Longueur 40 mm
| Diamètre Ø 6 mm
| UE : 8 unités

Modèle 7001	V4A (intérieur & extérieur)
	No. d'art.
	90.7001.640.31

Bouchon obturateur

| Quantité requise pour 2500 mm : 17 unités
| UE : 10 unités

Modèle 7000		Plastique	Modèle 7000		Plastique
Couleur	diamètre	No. d'art.	Couleur	diamètre	No. d'art.
blanc	25 mm	90.7000.025.40	blanc	30 mm	90.7000.030.40
noir	25 mm	90.7000.025.41	noir	30 mm	90.7000.030.41
gris	25 mm	90.7000.025.45	gris	30 mm	90.7000.030.45

Cheville Fischer FH 12/15 SK

| Surface utilisation intérieure : Acier galvanisé (intérieur)
| Surface utilisation extérieure : V4A (extérieur)
| Quantité requise pour 2500 mm : 17 unités
| UE : 25 unités

Modèle 3511	Acier galvanisé (intérieur)	V4A (extérieur)
	No. d'art.	No. d'art.
	91.3511.215.81	91.3511.215.30

TL-6031 | 3.0 KN MONTAGE LATÉRAL

Flex-Fit 3.0 kN

- Ajustage précis des plaques de verre
- Pour épaisseurs de verre 21,52 - 31,52 mm
- Alignement possible jusqu'à 34 mm par rapport à l'axe vertical

Longueur		**2500 mm**	**5000 mm**	**25 m**
Épaisseur de verre	Couleur cale	No. d'art.	No. d'art.	No. d'art.
10/10/4 (21,52 mm)	bleu	90.0502.322.00	90.0505.322.00	90.0525.322.00
12/12/4 (25,52 mm)	rouge	90.0502.326.00	90.0505.326.00	90.0525.326.00
15/15/4 (31,52 mm)	vert	90.0502.332.00	90.0505.332.00	90.0525.332.00

ÉCOULEMENT DES EAUX - MAIS SANS GOUTTIÈRE.

La combinaison de l'eau et du froid peut poser des problèmes pour l'utilisation de garde-corps en verre. C'est pourquoi tous les profilés pour verre ON**LEVEL** présentent tous les 1000 mm des ouvertures d'écoulement des eaux. Et nous ne serions pas ON**LEVEL** si nous n'avions pas pensé à toutes les éventualités. Selon la saison, les profilés peuvent être soumis aux influences les plus diverses (telles que les feuilles, le sable et la saleté).

Nous proposons ce profilé unique en son genre sur le marché.

ON**LEVEL** a veillé à ce que le point d'appui du verre se trouve à hauteur du joint - de cette manière, jamais une charge ou décharge importante n'est exercée directement sur le joint. Le résultat est que l'influence de la saleté est considérablement réduite.

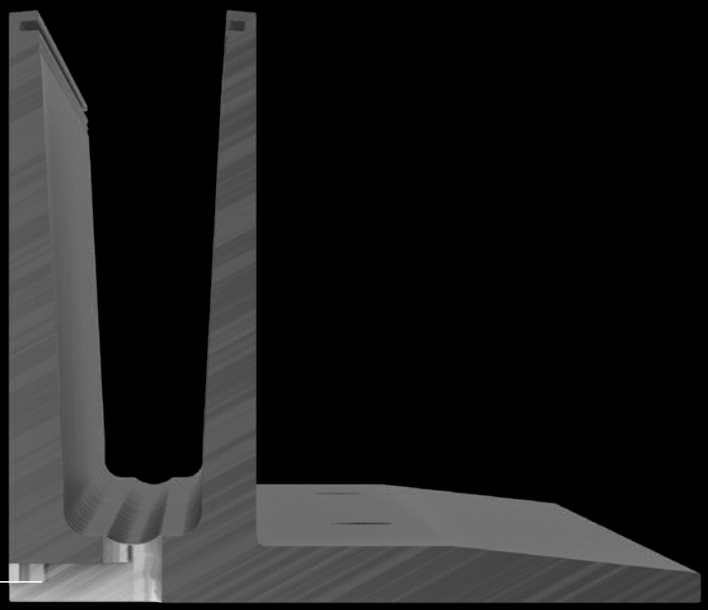

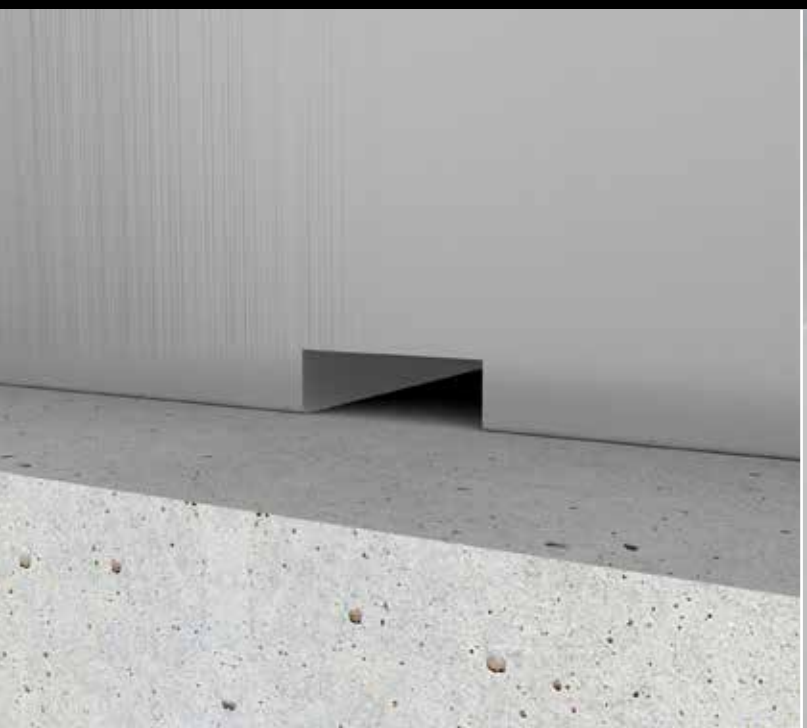

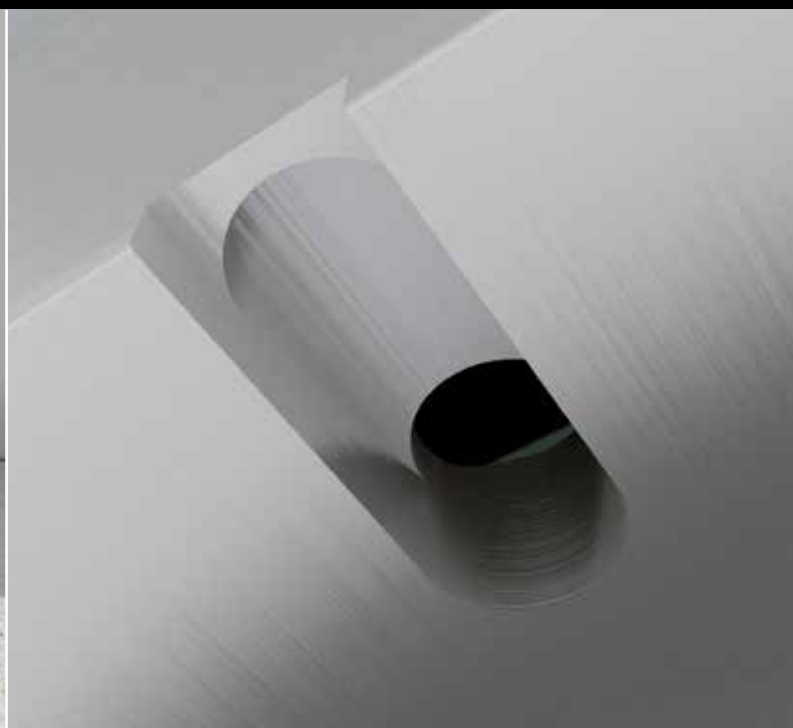

TL-6021

1.0kN Montage latéral

L'évolution continue.
Le profilé TL-6021 est le perfectionnement intelligent du profilé TL-6011. La particularité est que nous avons augmenté l'écartement des fixations et que nous pouvons même utiliser un boulon d'ancrage sans tête fraisée. Grâce à cela, le montage du produit est non seulement beaucoup plus rapide et économique, mais aussi la statique s'est considérablement améliorée.

Le profilé latéral en U TL-6021 est utilisable à l'extérieur. Il résiste aux charges linéaires d'1 kN et convient aux épaisseurs de verre comprises entre 12 mm et 21,52 mm.

Caractéristiques principales

- Design épuré et élégant, nécessitant peu d'entretien
- Système de montage de verre ON**LEVEL** Flex-Fit
- Ouvertures d'écoulement des eaux
- Protection (en option)
- Possibilité d'utiliser un profilé Top Cover
- Pour épaisseurs de verre 12 - 21,52 mm
- Pour les applications dans le domaine privé 0,6 kN, l'écartement des fixations est de 40cm

CAO DANS CHAQUE FORMAT

CCFAT COMMISSION CHARGÉE DE FORMULER LES AVIS TECHNIQUES

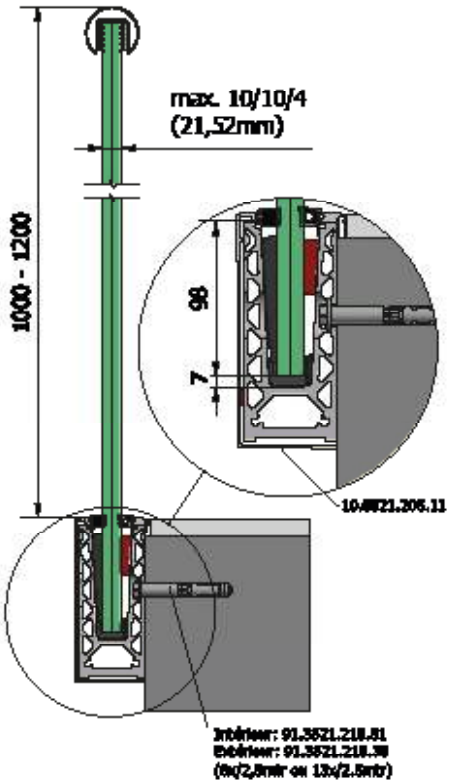

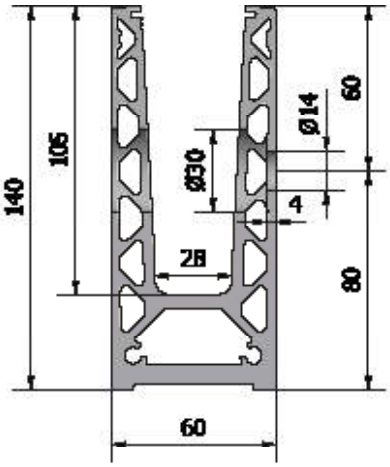

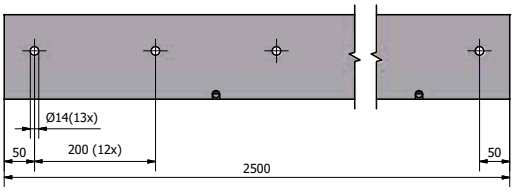

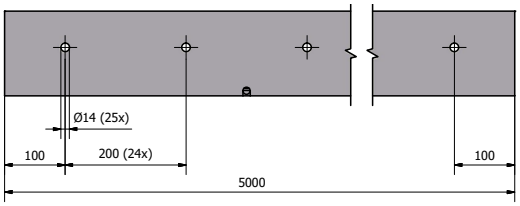

Pour plus de détails, voir les données de statique des différents types

Montage latéral

TL-6021 | 1.0KN MONTAGE LATÉRAL

Profilé pour verre

| Hauteur: 140 mm
| Largeur: 60 mm
| UE : 1 unité

Modèle 6021	Non traité	Aluminium naturel	Aspect inox brossé	Couleur
Longueur	No. d'art.	No. d'art.	No. d'art.	No. d'art.
2500	-	10.6021.002.11	-	-
5000	10.6021.005.10	10.6021.005.11	10.6021.005.12	10.6021.005.13

Angle intérieur 90°

| Longueur de côté intérieur 140 mm
| Longueur de côté extérieur 200 mm
| UE : 1 unité

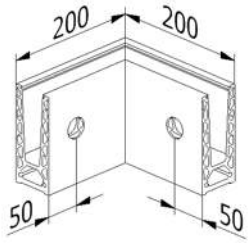

Modèle 6021	Non traité	Aluminium naturel	Aspect inox brossé	Couleur
	No. d'art.	No. d'art.	No. d'art.	No. d'art.
	10.6021.300.10	10.6021.300.11	10.6021.300.12	10.6021.300.13

Angle extérieur 90°

| Longueur de côté intérieur 140 mm
| Longueur de côté extérieur 200 mm
| UE : 1 unité

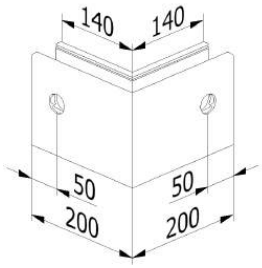

Modèle 6021	Non traité	Aluminium naturel	Aspect inox brossé	Couleur
	No. d'art.	No. d'art.	No. d'art.	No. d'art.
	10.6021.350.10	10.6021.350.11	10.6021.350.12	10.6021.350.13

Embout gauche

| utilisable à gauche
| UE : 1 unité

Modèle 6021	Non traité	Aluminium naturel	Aspect inox brossé	Couleur
Utilisation	No. d'art.	No. d'art.	No. d'art.	No. d'art.
À gauche	10.6021.400.10	10.6021.400.11	10.6021.400.12	10.6021.400.13

TL-6021 | 1.0KN MONTAGE LATÉRAL

Embout gauche avec protection

| utilisable à gauche
| UE : 1 unité

Modèle 6021	Non traité	Aluminium naturel	Aspect inox brossé	Couleur
Utilisation	No. d'art.	No. d'art.	No. d'art.	No. d'art.
À gauche	10.6021.410.10	10.6021.410.11	10.6021.410.12	10.6021.410.13

Embout droit

| utilisable à droite
| UE : 1 unité

Modèle 6021	Non traité	Aluminium naturel	Aspect inox brossé	Couleur
Utilisation	No. d'art.	No. d'art.	No. d'art.	No. d'art.
À droite	10.6021.450.10	10.6021.450.11	10.6021.450.12	10.6021.450.13

Embout droit avec protection

| utilisable à droite
| UE : 1 unité

Modèle 6021	Non traité	Aluminium naturel	Aspect inox brossé	Couleur
Utilisation	No. d'art.	No. d'art.	No. d'art.	No. d'art.
À droite	10.6021.460.10	10.6021.460.11	10.6021.460.12	10.6021.460.13

Embout montée d'escaliers avec habillage droit

| utilisable à droite
| coupé sur mesure
| UE : 1 unité

Modèle 6021	Non traité	Aluminium naturel	Aspect inox brossé	Couleur
Utilisation	No. d'art.	No. d'art.	No. d'art.	No. d'art.
À gauche	10.6021.411.10	10.6021.411.11	10.6021.411.12	10.6021.411.13

TL-6021 | 1.0KN MONTAGE LATÉRAL

Embout montée d'escaliers avec habillage gauche

| utilisable à gauche
| coupé sur mesure
| UE : 1 unité

Modèle 6021	Non traité	Aluminium naturel	Aspect inox brossé	Couleur
Utilisation	No. d'art.	No. d'art.	No. d'art.	No. d'art.
À droite	10.6021.461.10	10.6021.461.11	10.6021.461.12	10.6021.461.13

Habillage

| Avec bandes de fixation| En cas d'utilisation d'une protection, également commander les embouts.
| UE : 1 unité

Modèle 6021	Non traité	Aluminium naturel	Aspect inox brossé	Couleur
Longueur	No. d'art.	No. d'art.	No. d'art.	No. d'art.
2500	-	10.6021.202.11	-	-
5000	10.6021.205.10	10.6021.205.11	10.6021.205.12	10.6021.205.13

Cheville Fischer FH II 12/10

| Surface utilisation intérieure : Acier galvanisé (intérieur)
| Surface utilisation extérieure : V4A (extérieur)
| Quantité requise pour 2500 mm : 13 unités
| UE : 50 unités

Modèle 3521	Acier galvanisé (intérieur)	V4A (extérieur)
	No. d'art.	No. d'art.
	91.3521.210.81	91.3521.210.30

Flex-Fit 1.0 kN

Longueur		2500 mm	5000 mm	25 m
Épaisseur de verre	Couleur cale	No. d'art.	No. d'art.	No. d'art.
12 mm	noir	90.0502.112.00	90.0505.112.00	90.0525.112.00
6/6/2 (12,76 mm)	rouge	90.0502.113.00	90.0505.113.00	90.0525.113.00
6/6/4 (13,52 mm)	gris	90.0502.114.00	90.0505.114.00	90.0525.114.00
15 mm	jaune	90.0502.115.00	90.0505.115.00	90.0525.115.00
8/8/2 (16,76 mm)	marron	90.0502.117.00	90.0505.117.00	90.0525.117.00
8/8/4 (17,52 mm)	vert	90.0502.118.00	90.0505.118.00	90.0525.118.00
19 mm	bleu	90.0502.119.00	90.0505.119.00	90.0525.119.00
10/10/2 (20,76 mm)	rouge	90.0502.121.00	90.0505.121.00	90.0525.121.00
10/10/4 (21,52 mm)	vert	90.0502.122.00	90.0505.122.00	90.0525.122.00

ADAPTATION PARFAITE. PRIX PARFAIT.

FLEX**FIT** est le système parfait pour aligner les panneaux de verre avec précision. Lors de la mise en place de chaque plaque de verre tu peux, grâce à FLEX**FIT**, corriger jusqu'à 34 millimètres par rapport à la verticale.

À vos marques.
Un simple geste suffit pour aligner le verre avec précision en le faisant glisser. Cela te permet d'économiser env. 30% du temps de montage. En option, FLEX**FIT** peut être utilisé dans tous les profilés pour verre Translevel pour des épaisseurs de verre de 12 à 31,52 mm.

Prêts.
Les systèmes conventionnels demandent souvent une installation côté chute. FLEX**FIT** doit être installé uniquement côté balcon. Par ailleurs, cela vaut pour le montage complet. Non seulement cela est beaucoup plus sûr, mais aussi tu évites des frais inutiles d'échafaudage ou de plateforme élévatrice.

Partez.
Pour l'alignement rapide et parfait des panneaux de verre, ON**LEVEL** a développé le système FLEX**FIT** pratique : Un seul geste te suffit pour définir l'alignement du verre au millimètre près.

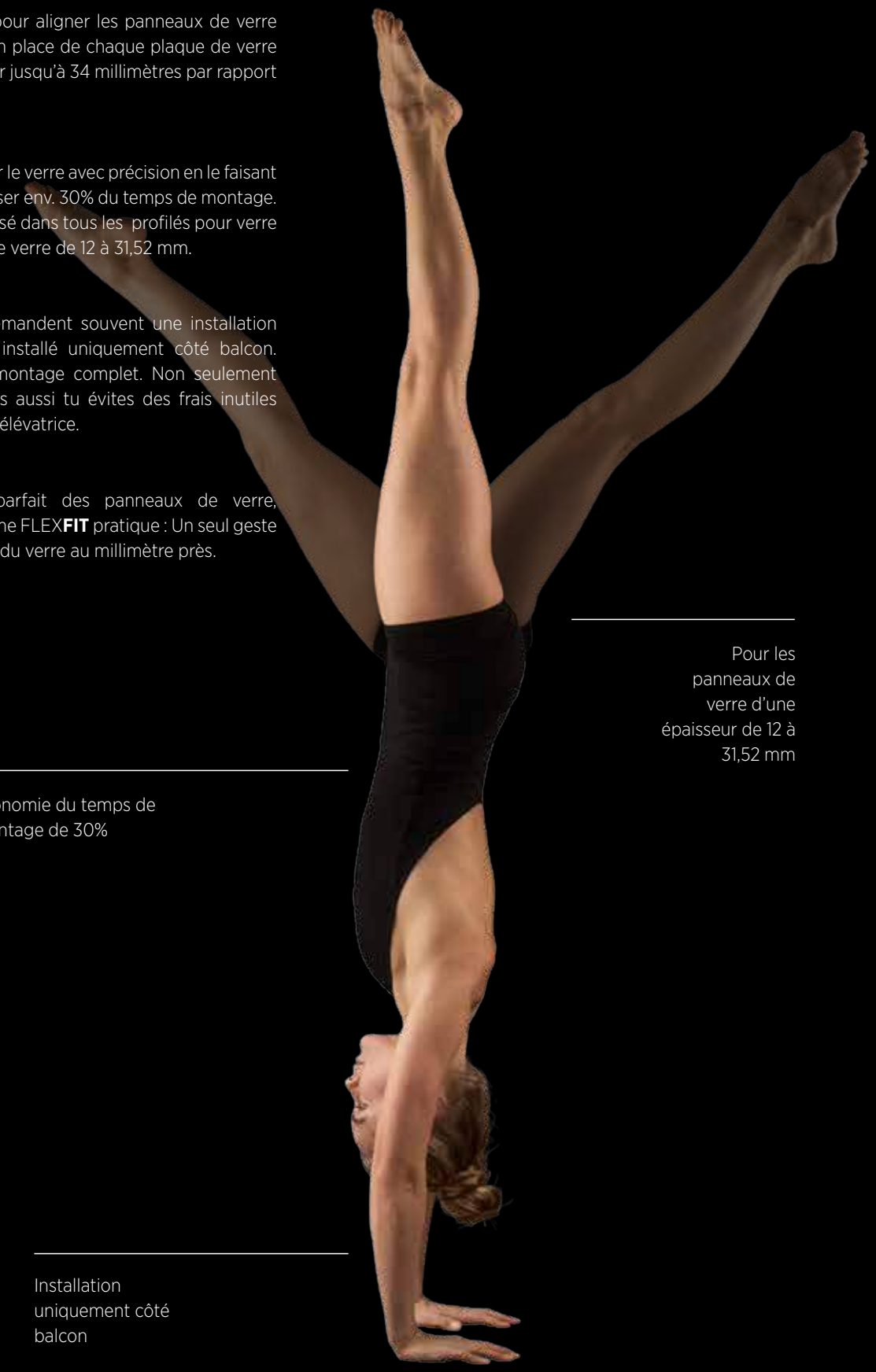

Pour les panneaux de verre d'une épaisseur de 12 à 31,52 mm

Économie du temps de montage de 30%

Installation uniquement côté balcon

TOP COVER
ET BARRE DE SEUIL

Les profilés Top Cover
La diversité d'applications des garde-corps en verre dans les projets correspond presque à la diversité des projets. Nous avons développé le profilé Top Cover pour l'intégration parfaite dans ton projet. Ce profilé peut tout simplement être encliqueté sur tous les profilés pour garde-corps en verre d'ON**LEVEL** et être utilisé pour une série presque illimitée de raccords. Cela se traduit par une réduction des frais et la standardisation d'éventuelles solutions spéciales pour le raccordement à ta façade ou ton sol.

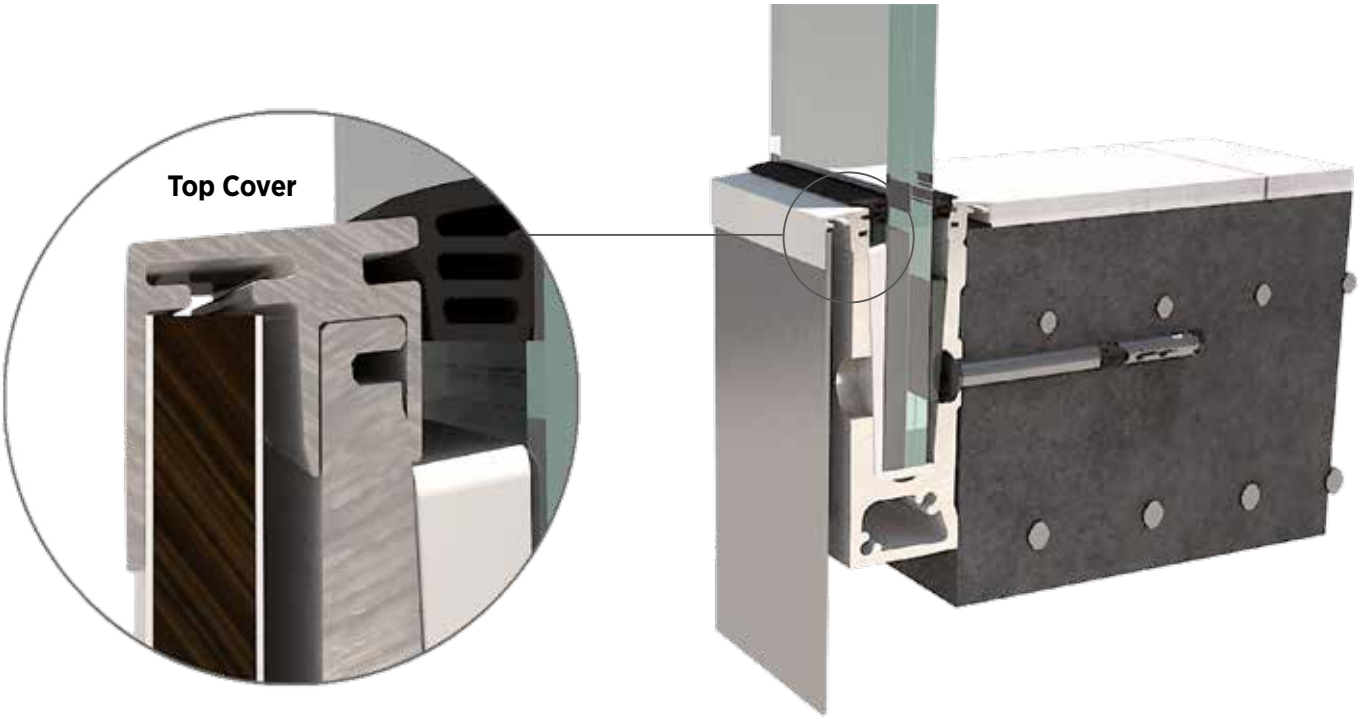

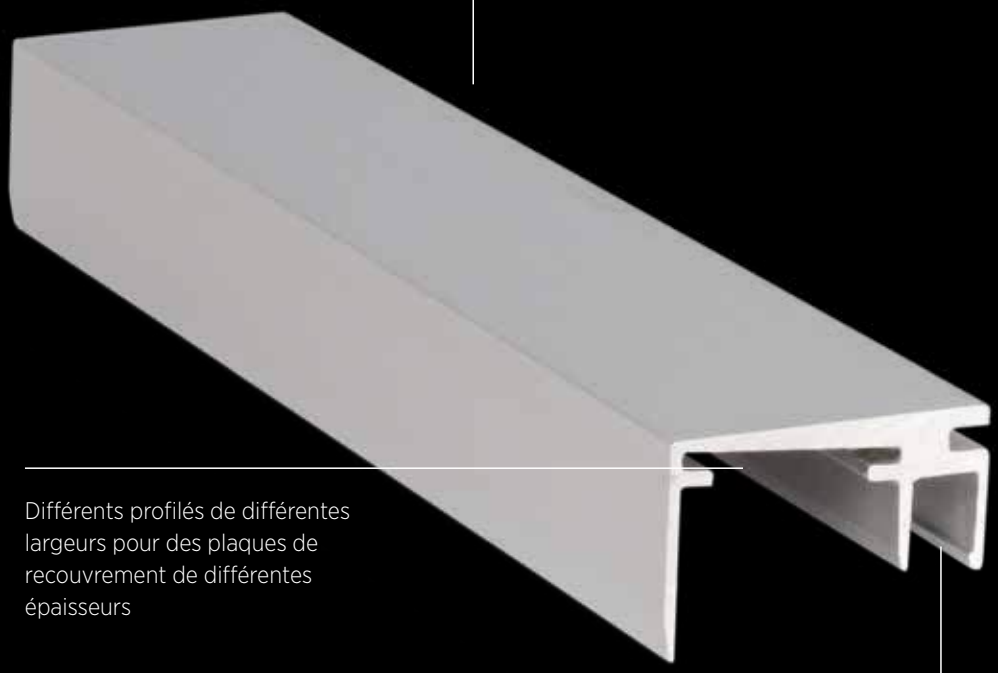

Jusqu'à 5000 mm
de Longueur

Différents profilés de différentes largeurs pour des plaques de recouvrement de différentes épaisseurs

Les Top Cover s'encliquettent tout simplement sur le profilé

TOP COVER 1.0KN

1.0kN Top Cover 3 mm

| Largeur 3 mm
| 1.0kN
| UE : 1 unité

Modèle 8010	Non traité	Aluminium naturel	Aspect inox brossé	Couleur
Longueur	No. d'art.	No. d'art.	No. d'art.	No. d'art.
5000	90.8010.035.10	90.8010.035.11	90.8010.035.12	90.8010.035.13

1.0kN Top Cover 10 mm

| Largeur 10 mm
| 1.0kN
| UE : 1 unité

Modèle 8010	Non traité	Aluminium naturel	Aspect inox brossé	Couleur
Longueur	No. d'art.	No. d'art.	No. d'art.	No. d'art.
5000	90.8010.105.10	90.8010.105.11	90.8010.105.12	90.8010.105.13

1.0kN Top Cover 15 mm

| Largeur 15 mm
| 1.0kN
| UE : 1 unité

Modèle 8010	Non traité	Aluminium naturel	Aspect inox brossé	Couleur
Longueur	No. d'art.	No. d'art.	No. d'art.	No. d'art.
5000	90.8010.155.10	90.8010.155.11	90.8010.155.12	90.8010.155.13

1.0kN Top Cover 20 mm

| Largeur 20 mm
| 1.0kN
| UE : 1 unité

Modèle 8010	Non traité	Aluminium naturel	Aspect inox brossé	Couleur
Longueur	No. d'art.	No. d'art.	No. d'art.	No. d'art.
5000	90.8010.205.10	90.8010.205.11	90.8010.205.12	90.8010.205.13

TOP COVER 1.0KN | BARRE DE SEUIL 1.0KN

1.0kN Top Cover 120 mm

| Largeur 120 mm
| 1.0kN
| UE : 1 unité

Modèle 8011	Non traité	Aluminium naturel	Aspect inox brossé	Couleur
Longueur	No. d'art.	No. d'art.	No. d'art.	No. d'art.
5000	90.8011.205.10	90.8011.205.11	90.8011.205.12	90.8011.205.13

1.0kN Barre de seuil

| Largeur 20 mm
| UE : 1 unité

Modèle 8110	Non traité	Aluminium naturel	Aspect inox brossé	Couleur
Longueur	No. d'art.	No. d'art.	No. d'art.	No. d'art.
5000	90.8110.205.10	90.8110.205.11	90.8110.205.12	90.8110.205.13

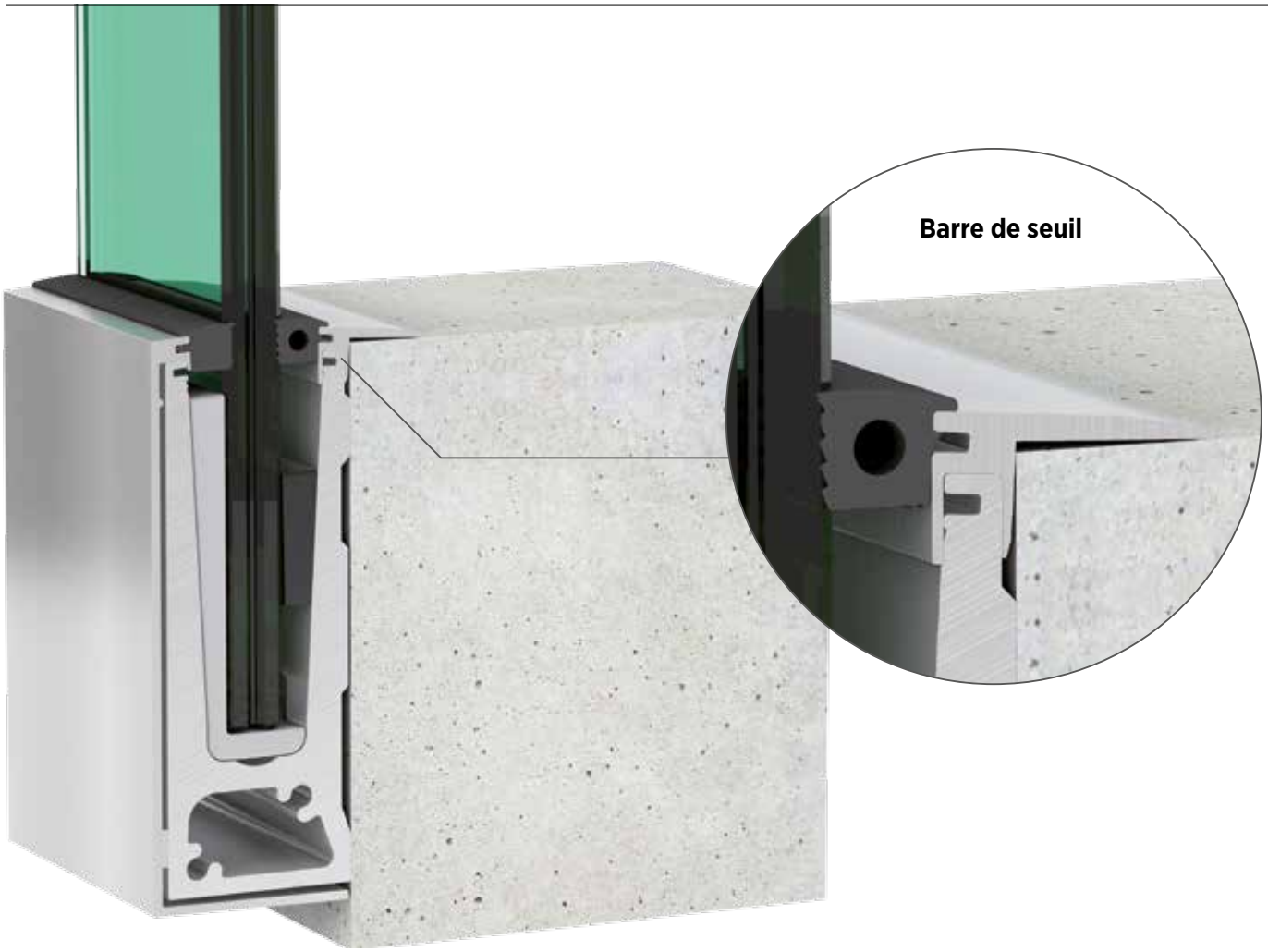

TOP COVER 3.0 KN

3.0 kN Top Cover 3 mm

| Largeur 3 mm
| 3.0 kN
| UE : 1 unité

Modèle 8030	Non traité	Aluminium naturel	Aspect inox brossé	Couleur
Longueur	No. d'art.	No. d'art.	No. d'art.	No. d'art.
5000	90.8030.035.10	90.8030.035.11	90.8030.035.12	90.8030.035.13

3.0 kN Top Cover 10 mm

| Largeur 10 mm
| 3.0 kN
| UE : 1 unité

Modèle 8030	Non traité	Aluminium naturel	Aspect inox brossé	Couleur
Longueur	No. d'art.	No. d'art.	No. d'art.	No. d'art.
5000	90.8030.105.10	90.8030.105.11	90.8030.105.12	90.8030.105.13

3.0 kN Top Cover 20 mm

| Largeur 20 mm
| 3.0 kN
| UE : 1 unité

Modèle 8030	Non traité	Aluminium naturel	Aspect inox brossé	Couleur
Longueur	No. d'art.	No. d'art.	No. d'art.	No. d'art.
5000	90.8030.205.10	90.8030.205.11	90.8030.205.12	90.8030.205.13

TL-2060 | TL-2080

0.5kN Montage latéral

Un point pour...
Les fixations par points de ON**LEVEL** font la différence. Et ON**LEVEL** veille toujours à ce que le montage soit simple et le design, discret. Nos adaptateurs permettent de réaliser facilement des solutions de construction spéciales. Ici aussi, l'orientation pratique est notre maxime. Testé dans d'innombrables projets. À cet effet, des instituts indépendants contrôlent la résistance de nos produits aux différentes sollicitations.

Caractéristiques principales
| Design moderne
| Disponible en Ø60 et Ø80
| Disponible en V2A (intérieur) et acier inoxydable V4A (extérieur)

CAO DANS CHAQUE FORMAT

TL-2060

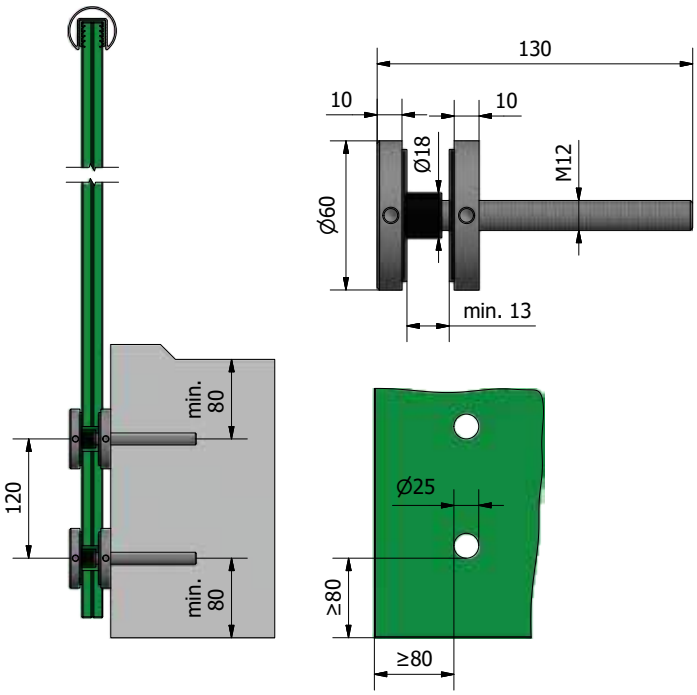

TL-2080

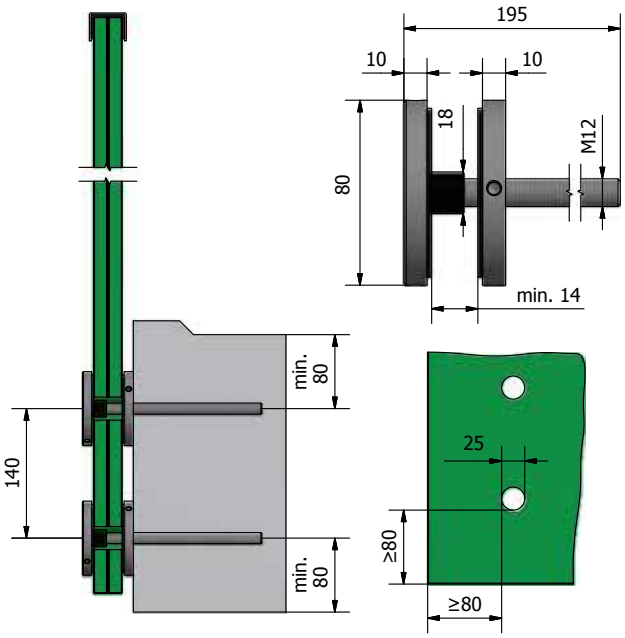

Pour les constructions simples dans des applications individuelles

Disponibles en 60 mm et 80 mm de diamètre

TL-2060 | TL-2080 | 0,5KN MONTAGE LATÉRAL

Les fixations par points de ON**LEVEL**

| Surface utilisation intérieure : V2A
| Surface utilisation extérieure : V4A (extérieur)
| UE : 2 unités

Modèle 2060/2080	**V2A (intérieure)**	**V4A (extérieur)**
Diamètre	No. d'art.	No. d'art.
60	10.2060.100.21	10.2060.100.31
80	10.2080.100.21	10.2080.100.31

Les fixations par points de ON**LEVEL**

| Surface utilisation intérieure : V2A
| Surface utilisation extérieure : V4A (extérieur)
| UE : 2 unités

Modèle 2060	**V2A (intérieure)**	**V4A (extérieur)**
Diamètre	No. d'art.	No. d'art.
60	10.2060.300.21	10.2060.300.31

Outil Trans Level

| compatible avec les systèmes ON**LEVEL** TL-20
| UE : 1 unité

Modèle 0201	**Acier galvanisé**
Diamètre	No. d'art.
60	93.0201.060.00
80	93.0201.080.00

TL-2160

0.5kN Montage latéral

Deux points, également pour...
Les fixations par points de ON**LEVEL** font la différence. Et ON**LEVEL** veille toujours à ce que le montage soit simple et le design, discret. Nos adaptateurs permettent de réaliser facilement des solutions de construction spéciales. Ici aussi, l'orientation pratique est notre maxime. Testé dans d'innombrables projets.

Caractéristiques principales
| Design moderne
| Alignement du verre réglable
| Disponible en Ø60
| Disponible en acier inoxydable V4A

CAO DANS CHAQUE FORMAT

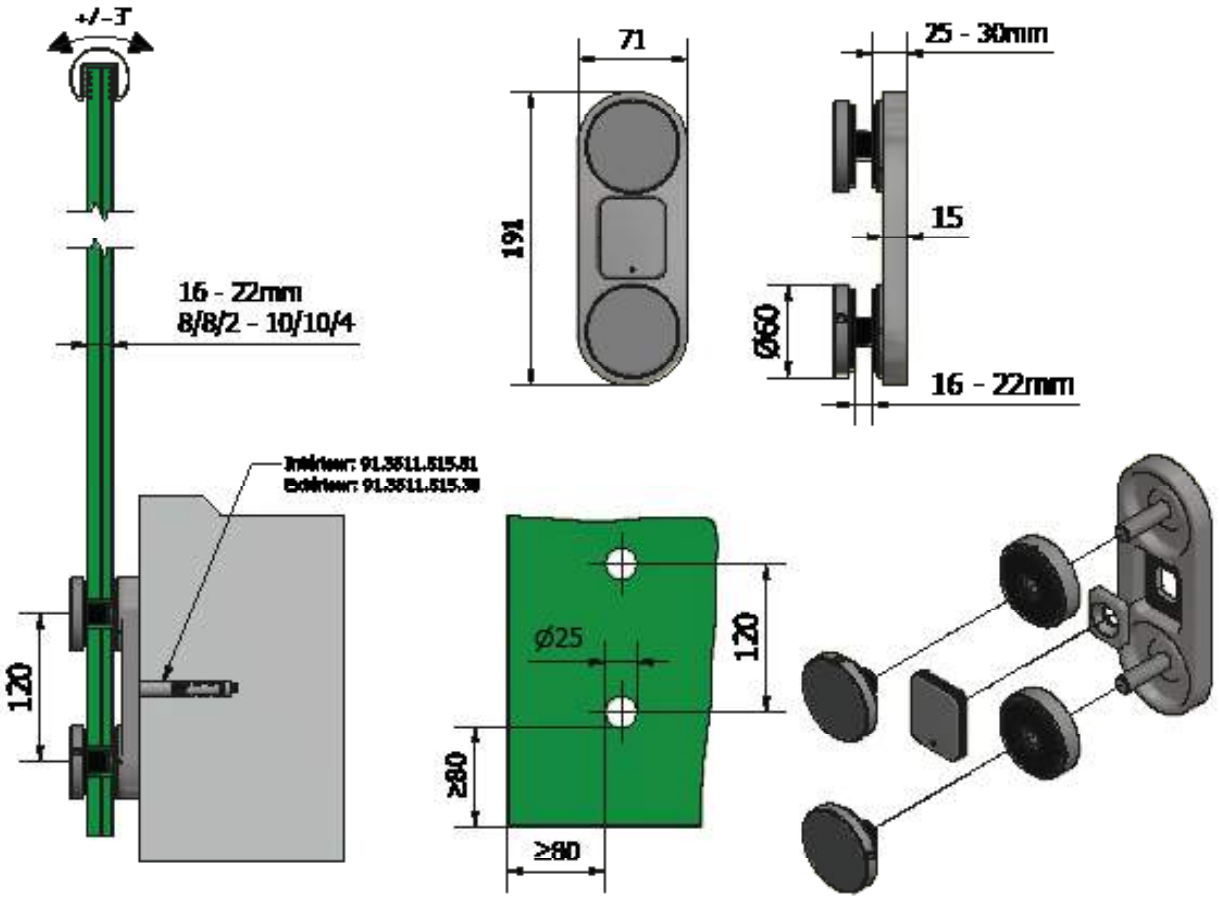

Alignement du verre réglable
de manière optimale

Diamètre 60 mm

TL-2160 | 0.5KN MONTAGE LATÉRAL

Les fixations par points de ON**LEVEL**

- Distance par rapport au mur 15 mm
- Surface extérieure : V4A (extérieur)
- Hauteur : 191 mm
- Écartement des trous : 120 mm
- UE : 2 unités

Modèle 2160	**V2A (intérieur)**	**V4A (extérieur)**
Diamètre	No. d'art.	No. d'art.
60	10.2160.100.21	10.2160.100.31

Outil Trans Level

- Compatible avec le système ON**LEVEL** TL-21
- UE : 1 unité

Modèle 0201	**Acier galvanisé**
Diamètre	No. d'art.
60	93.0201.060.00

Cheville Fischer FH II 15/15 SK

- Surface utilisation intérieure : Acier galvanisé (intérieur)
- Surface utilisation extérieure : V4A (extérieur)
- UE : 25 unités

Modèle 3511	**Acier galvanisé (intérieur)**	**V4A (extérieur)**
	No. d'art.	No. d'art.
	91.3511.515.81	91.3511.515.30

PROTECTION PARFAIT.

Si tu souhaites protéger les arêtes de ton garde-corps en verre de manière simple et élégante, la main courante ON**LEVEL** est la solution adéquate.

Il est très facile à monter sur différentes surfaces. Qu'il s'agisse de l'acier inoxydable, de l'aluminium ou du bois – ta conception est individuelle et tu marques ton projet de ton empreinte. En parlant d'empreinte.

Caractéristiques principales

| Facile à monter
| Facile à remplacer
| Grande diversité de matériaux et de couleurs

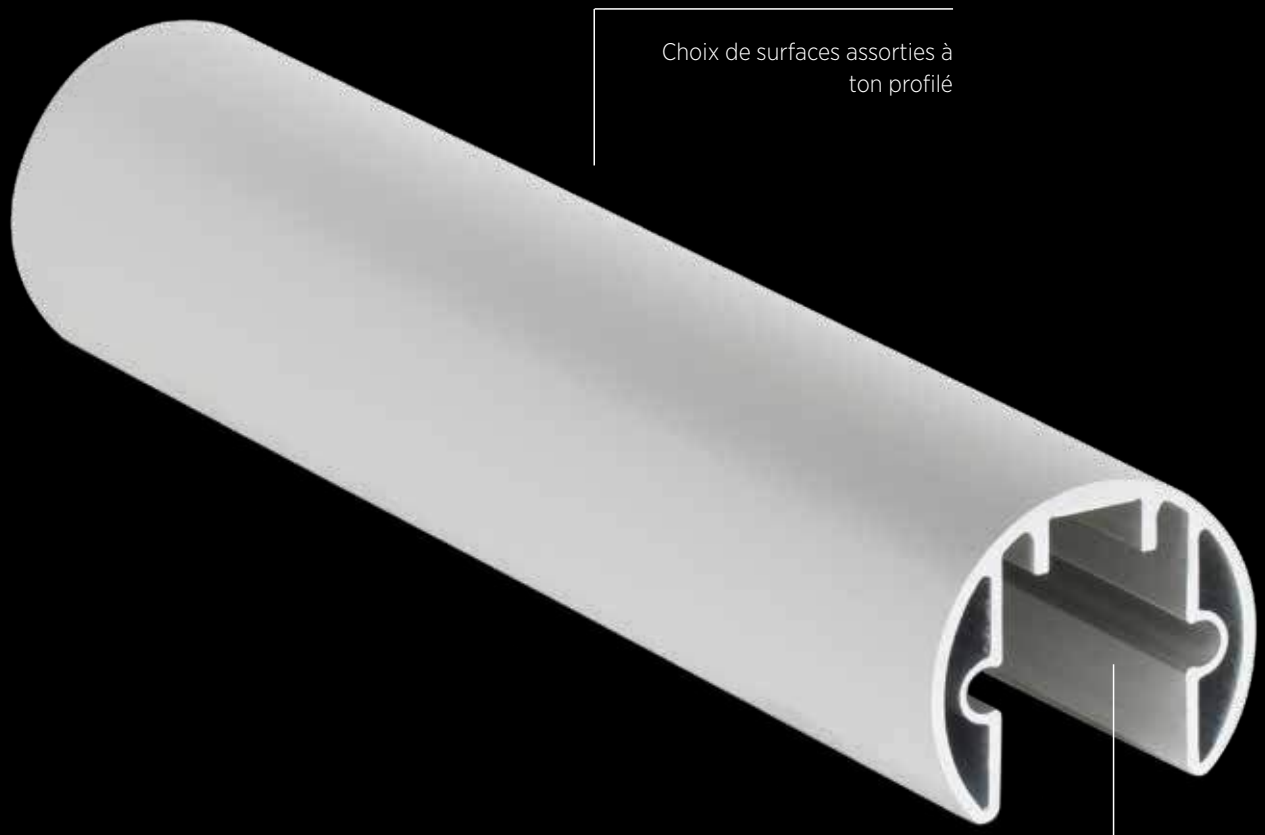

Choix de surfaces assorties à ton profilé

Disponibles dans tous les diamètres pour ton épaisseur de verre

MAINS COURANTES

Main courante ronde Ø 42.4 mm

| Longueur 6000 mm
| Diamètre Ø 42,4 x 1,5 mm
| U 24 mm
| Pour épaisseurs de verre jusqu' 21.52 mm
| UE : 1 unité

Modèle 2106	Non traité	Aluminium naturel	Aspect inox brossé	Couleur
Longueur	No. d'art.	No. d'art.	No. d'art.	No. d'art.
6000	11.2106.421.10	11.2106.421.11	11.2106.421.12	11.2106.421.13

Main courante ronde Ø 48.3 mm

| Longueur 6000 mm
| Diamètre Ø 48,3 x 1,5 mm
| U 27 mm
| Pour épaisseurs de verre jusqu' 21.52 mm
| UE : 1 unité

Modèle 2106	Non traité	Aluminium naturel	Aspect inox brossé	Couleur
Longueur	No. d'art.	No. d'art.	No. d'art.	No. d'art.
6000	11.2106.481.10	11.2106.481.11	11.2106.481.12	11.2106.481.13

Embout plat

| Assorti à la main courante 2106 Color Line
| UE : 2 unités

Modèle 2300	Non traité	Aluminium naturel	Aspect inox brossé	Couleur
Diamètre	No. d'art.	No. d'art.	No. d'art.	No. d'art.
42,4	11.2300.421.10	11.2300.421.11	11.2300.421.12	11.2300.421.13
48,3	11.2300.481.10	11.2300.481.11	11.2300.481.12	11.2300.481.13

Raccord 90° ronde

| Assorti à la main courante 2106 Color Line
| Longueur centre axe respectivement 370 mm
| Utiliser des goupilles d'assemblage
90.7001.540.31
| UE : 1 unité

Modèle 2210	Non traité	Aluminium naturel	Aspect inox brossé	Couleur
Diamètre	No. d'art.	No. d'art.	No. d'art.	No. d'art.
42,4	11.2210.421.10	11.2210.421.11	11.2210.421.12	11.2210.421.13
48,3	11.2210.481.10	11.2210.481.11	11.2210.481.12	11.2210.481.13

Goujon d'assemblage

- Assorti aux mains courantes 2106 Color Line
- Longueur 65 mm
- Diamètre Ø 5 mm
- UE : 8 unités

Modèle 7001	V4A (intérieur & extérieur)
	No. d'art.
	90.7001.540.31

Main courante ronde Ø 42.4 mm

- Longueur 6000 mm
- Diamètre Ø 42,4 x 1,5 mm
- U 24 mm
- Pour épaisseurs de verre jusqu' 21.52 mm
- UE : 1 unité

Modèle 2106	V2A (intérieur)	V4A (extérieur)
Longueur	No. d'art.	No. d'art.
6000	12.2106.421.21	12.2106.421.31

Main courante ronde Ø 48.3 mm

- Longueur 6000 mm
- Diamètre Ø 48,3 x 1,5 mm
- U 27 mm
- Pour épaisseurs de verre jusqu' 21.52 mm
- UE : 1 unité

Modèle 2106	V2A (intérieur)	V4A (extérieur)
Longueur	No. d'art.	No. d'art.
6000	12.2106.481.21	12.2106.481.31

Main courante ronde Ø 60.3 mm

- Longueur 6000 mm
- Diamètre Ø 60,3 x 1,5 mm
- U 34 mm
- Pour épaisseurs de verre jusqu' 31.52 mm
- UE : 1 unité

Modèle 2106	V2A (intérieur)	V4A (extérieur)
Longueur	No. d'art.	No. d'art.
6000	12.2106.601.21	12.2106.601.31

MAINS COURANTES

Embout

| UE : 2 unités

Modèle 2300	V2A (intérieur)	V4A (extérieur)
Diamètre	No. d'art.	No. d'art.
42,4	12.2300.421.21	12.2300.421.31
48,3	12.2300.481.21	12.2300.481.31
60,3	12.2300.601.21	12.2300.601.31

Raccord droit

| UE : 2 unités

Modèle 2200	V2A (intérieur)	V4A (extérieur)
Diamètre	No. d'art.	No. d'art.
42,4	12.2200.421.21	12.2200.421.31
48,3	12.2200.481.21	12.2200.481.31
60,3	12.2200.601.21	12.2200.601.31

Raccord 90°

| UE : 2 unités

Modèle 2210	V2A (intérieur)	V4A (extérieur)
Diamètre	No. d'art.	No. d'art.
42,4	12.2210.421.21	12.2210.421.31
48,3	12.2210.481.21	12.2210.481.31
60,3	12.2210.601.21	12.2210.601.31

Support mural

| UE : 2 unités

Modèle 2220	V2A (intérieur)	V4A (extérieur)
Diamètre	No. d'art.	No. d'art.
42,4	12.2220.421.21	12.2220.421.31
48,3	12.2220.481.21	12.2220.481.31
60,3	12.2220.601.21	12.2220.601.31

Raccord d'angle réglable vers le haut

| Pour main courante verre Ø42,4x1,5, Ø48,3x1,5, Ø60,3x1,5
| UE : 2 unités

Modèle 2115	V2A (intérieur)	V4A (extérieur)
Pour diamètre	No. d'art.	No. d'art.
42,4	12.2215.421.21	12.2215.421.31
48,3	12.2215.481.21	12.2215.481.31
60,3	12.2215.601.21	12.2215.601.31

Raccord d'angle réglable vers le bas

| Pour main courante verre Ø42,4x1,5, Ø48,3x1,5, Ø60,3x1,5
| UE : 2 unités

Modèle 2115	V2A (intérieur)	V4A (extérieur)
Pour diamètre	No. d'art.	No. d'art.
42,4	12.2216.421.21	12.2216.421.31
48,3	12.2216.481.21	12.2216.481.31
60,3	12.2216.601.21	12.2216.601.31

Main courante

| Longueur 6000 mm
| UE : 1 unité

Modèle 0106	V2A (intérieur)	V4A (extérieur)
Diamètre	No. d'art.	No. d'art.
42,4 x 2	12.0106.422.21	12.0106.422.31
48,3 x 2	12.0106.482.21	12.0106.482.31

Raccord droit

| UE : 2 unités

Modèle 0200	V2A (intérieur)	V4A (extérieur)
Diamètre	No. d'art.	No. d'art.
42,4 x 2	12.0200.422.21	12.0200.422.31
48,3 x 2	12.0200.482.21	12.0200.482.31
60,3 x 2	12.0200.602.21	-

MAINS COURANTES

Raccord 90°

| UE : 2 unités

Modèle 0210		V2A (intérieur)	V4A (extérieur)
Diamètre	Longueur	No. d'art.	No. d'art.
42,4 x 2	30	12.0210.422.21	12.0210.422.31
48,3 x 2	35	12.0210.482.21	12.0210.482.31

Embout plat

| UE : 2 unités

Modèle 0300	V2A (intérieur)	V4A (extérieur)
Diamètre	No. d'art.	No. d'art.
42,4 x 2	12.0300.422.21	12.0300.422.31
48,3 x 2	12.0300.482.21	12.0300.482.31

Embout bombé

| UE : 2 unités

Modèle 0300	V2A (intérieur)	V4A (extérieur)
Diamètre	No. d'art.	No. d'art.
42,4 x 2	12.0310.422.21	12.0310.422.31
48,3 x 2	12.0310.482.21	12.0310.482.31

MAINS COURANTES

Support main courante verre

| Pour épaisseurs de verre 12 - 26 mm
| Trou de perçage dans verre Ø 18 mm
| UE : 2 unités

Modèle 0420	V2A (intérieur)	RVS 316
Raccord	No. d'art.	No. d'art.
plat	12.0420.000.21	12.0420.000.31
pour Ø42,4	12.0420.420.21	12.0420.420.31
pour Ø48,3	12.0420.480.21	12.0420.480.31

Support mural main courante

| Filetage intérieur M8
| UE : 2 unités

Modèle 0400	V2A (intérieur)	V4A (extérieur)
Raccord	No. d'art.	No. d'art.
plat	12.0400.000.21	12.0400.000.31
pour Ø42,4	12.0400.420.21	12.0400.420.31
pour Ø48,3	12.0400.480.21	12.0400.480.31

Support mural main courante

| 3 trous de fixation
| UE : 2 unités

Modèle 0410	V2A (intérieur)	V4A (extérieur)
Raccord	No. d'art.	No. d'art.
plat	12.0410.000.21	12.0410.000.31
pour Ø42,4	12.0410.420.21	12.0410.420.31
pour Ø48,3	12.0410.480.21	12.0410.480.31

Support mural à souder pour main courante

| 3 trous de fixation
| UE : 2 unités

Modèle 0450	V2A (intérieur)	V4A (extérieur)
	No. d'art.	No. d'art.
	12.0450.000.21	12.0450.000.31

Support mural main courante

| Réglable
| UE : 2 unités

Modèle 0405	V2A (intérieur)	V4A (extérieur)
Raccord	No. d'art.	No. d'art.
plat	12.0405.000.21	-
pour Ø42,4	-	12.0405.420.31

Support mural main courante

| Réglable
| UE : 2 unités

Modèle 0405	Aluminium laqué (intérieur)
Raccord	No. d'art.
pour Ø40	11.0405.400.11

Support mural main courante

| Réglable
| UE : 2 unités

Modèle 0410	Aluminium laqué (intérieur)
Raccord	No. d'art.
pour Ø40	11.0410.400.11

Support mural main courante

| Largeur 75 mm
| UE : 2 unités

Modèle 0420	Aluminium laqué (intérieur)
Raccord	No. d'art.
pour Ø40	11.0420.400.11

PROFILÉS EN U

Main courante profilé en U 26 mm

| Longueur 4000 mm
| 26 x 23 x 2 mm
| U 22 mm
| Pour épaisseurs de verre jusqu'à 17,5 mm
| UE : 1 unité

Modèle 2114	Non traité	Aluminium naturel	Aspect inox brossé	Couleur
Longueur	No. d'art.	No. d'art.	No. d'art.	No. d'art.
4000	11.2114.262.10	11.2114.262.11	11.2114.262.12	11.2114.262.13

Main courante profilé en U 30 mm

| Longueur 4000 mm
| 30 x 28 x 2 mm
| U 26 mm
| Pour épaisseurs de verre jusqu'à 17,5 mm
| UE : 1 unité

Modèle 2114	Non traité	Aluminium naturel	Aspect inox brossé	Couleur
Longueur	No. d'art.	No. d'art.	No. d'art.	No. d'art.
4000	11.2114.302.10	11.2114.302.11	11.2114.302.12	11.2114.302.13

Main courante profilé en U 42 mm

| Longueur 4000 mm
| 42 x 34 x 3 mm
| U 36 mm
| Pour épaisseurs de verre jusqu'à 31,5 mm
| UE : 1 unité

Modèle 2114	Non traité	Aluminium naturel	Aspect inox brossé	Couleur
Longueur	No. d'art.	No. d'art.	No. d'art.	No. d'art.
4000	11.2114.423.10	11.2114.423.11	11.2114.423.12	11.2114.423.13

Embout plat

| Assorti au profilé en U 2114 Color Line
| UE : 2 unités

Modèle 2300	Non traité	Aluminium naturel	Aspect inox brossé	Couleur
Hauteur x Largeur	No. d'art.	No. d'art.	No. d'art.	No. d'art.
23 x 26	11.2300.262.10	11.2300.262.11	11.2300.262.12	11.2300.262.13
28 x 30	11.2300.302.10	11.2300.302.11	11.2300.302.12	11.2300.302.13
34 x 42	11.2300.423.10	11.2300.423.11	11.2300.423.12	11.2300.423.13

PROFILÉS EN U

Raccord profilé en U 90°

| Assorti aux profilés en U 2114 Color Line
| Utiliser raccords 11.2200.263.xx
| UE : 1 unité

Modèle 2210	Non traité	Aluminium naturel	Aspect inox brossé	Couleur
Hauteur x Largeur	No. d'art.	No. d'art.	No. d'art.	No. d'art.
23 x 26	11.2210.262.10	11.2210.262.11	11.2210.262.12	11.2210.262.13
28 x 30	11.2210.302.10	11.2210.302.11	11.2210.302.12	11.2210.302.13
34 x 42	11.2210.423.10	11.2210.423.11	11.2210.423.12	11.2210.423.13

Raccord profilé en U

| Assorti aux profilés en U 2114 Color Line
| UE : 2 unités

Modèle 2200	V4A non traité (intérieur & extérieur)
Largeur	No. d'art.
22	11.2200.262.30
26	11.2200.302.30
36	11.2200.423.30

Main courante profilé en U 26 mm

| Longueur 4000 mm
| 26 x 20 x 2 mm
| U 22 mm
| Pour épaisseurs de verre jusqu'à 17,5 mm
| UE : 1 unité

Modèle 2114	V2A (intérieur)	V4A (extérieur)
Longueur	No. d'art.	No. d'art.
4000	12.2114.262.21	12.2114.262.31

Main courante profilé en U 30 mm

| Longueur 4000 mm
| 30 x 25 x 2 mm
| U 26 mm
| Pour épaisseurs de verre jusqu'à 21,5 mm
| UE : 1 unité

Modèle 2114	V2A (intérieur)	V4A (extérieur)
Longueur	No. d'art.	No. d'art.
4000	12.2114.302.21	12.2114.302.31

PROFILÉS EN U

Main courante profilé en U 40 mm

- Longueur 4000 mm
- 40 x 30 x 2 mm
- U 36 mm
- Pour épaisseurs de verre jusqu'à 31,5 mm
- UE : 1 unité

Modèle 2114	V2A (intérieur)	V4A (extérieur)
Longueur	No. d'art.	No. d'art.
4000	12.2114.402.21	12.2114.402.31

Embout profilé en U

- UE : 1 unité

Modèle 2300	V2A (intérieur)	V4A (extérieur)
Hauteur x Largeur	No. d'art.	No. d'art.
20 x 26	12.2300.262.21	12.2300.262.31
25 x 30	12.2300.302.21	12.2300.302.31
30 x 40	12.2300.402.21	12.2300.402.31

Raccord profilé en U 90°

- UE : 1 unité

Modèle 2210	V2A (intérieur)	V4A (extérieur)
Hauteur x Largeur	No. d'art.	No. d'art.
20 x 26	12.2210.262.21	12.2210.262.31
25 x 30	12.2210.302.21	12.2210.302.31
30 x 40	12.2210.402.21	12.2210.402.31

Protection des bords

- Le collage avec un adhésif double face (No. d'art. 90.7006.000.10)
- Hauteur 5 mm
- Épaisseur 1 mm
- UE : 1 unité

Modèle 2114		V4A (longueur 1000mm)	V4A (longueur 2000 mm)	V4A (longueur 4000 mm)
Largeur	pour le verre	No. d'art.	No. d'art.	No. d'art.
14	10,76 – 11,52 mm	12.2111.141.31	12.2112.141.31	12.2114.141.31
16	12,76 – 13,52 mm	12.2111.161.31	12.2112.161.31	12.2114.161.31
20	16,76 – 17,52 mm	12.2111.201.31	12.2112.201.31	12.2114.201.31
24	20,76 - 21,52 mm	12.2111.241.31	12.2112.241.31	12.2114.241.31

JOINTS MAINS COURANTES

Joint main courante U 22 mm

| Joint main courante pour U 22 mm

Modèle 6526		
Longueur	Épaisseur du verre	No. d'art.
4000	8 - 11 mm	90.6526.008.60
25000	8 - 11 mm	90.6526.208.60
4000	11,5 - 13,5 mm	90.6526.011.60
25000	11,5 - 13,5 mm	90.6526.211.60
4000	15 mm	90.6526.015.60
25000	15 mm	90.6526.215.60
4000	16 - 17,5 mm	90.6526.016.60
25000	16 - 17,5 mm	90.6526.216.60

Joint main courante U 24 mm

| Joint main courante pour U 24 mm

Modèle 6542		
Longueur	Épaisseur du verre	No. d'art.
6 m	8 - 11 mm	90.6542.008.60
25 m	8 - 11 mm	90.6542.208.60
6 m	11,5 - 13,5 mm	90.6542.011.60
25 m	11,5 - 13,5 mm	90.6542.211.60
6 m	15 mm	90.6542.015.60
25 m	15 mm	90.6542.215.60
6 m	16 - 17,5 mm	90.6542.016.60
25 m	16 - 17,5 mm	90.6542.216.60
6 m	19 mm	90.6542.019.60
25 m	19 mm	90.6542.219.60
6 m	20 - 21,5 mm	90.6542.020.60
25 m	20 - 21,5 mm	90.6542.220.60

JOINTS MAINS COURANTES

Joint main courante U 26 mm

| Joint main courante pour U 26 mm

Modèle 6530		
Longueur	Épaisseur du verre	No. d'art.
4000	8 - 11 mm	90.6530.008.60
25000	8 - 11 mm	90.6530.208.60
4000	11,5 - 13,5 mm	90.6530.011.60
25000	11,5 - 13,5 mm	90.6530.211.60
4000	15 mm	90.6530.015.60
25000	15 mm	90.6530.215.60
4000	16 - 17,5 mm	90.6530.016.60
25000	16 - 17,5 mm	90.6530.216.60
4000	19 mm	90.6530.019.60
25000	19 mm	90.6530.219.60
4000	20 - 21,5 mm	90.6530.020.60
25000	20 - 21,5 mm	90.6530.220.60

Joint main courante U 27 mm

| Joint main courante pour U 27 mm

Modèle 6548		
Longueur	Épaisseur du verre	No. d'art.
6 m	8 - 11 mm	90.6548.008.60
25 m	8 - 11 mm	90.6548.208.60
6 m	11,5 - 13,5 mm	90.6548.011.60
25 m	11,5 - 13,5 mm	90.6548.211.60
6 m	15 mm	90.6548.015.60
25 m	15 mm	90.6548.215.60
6 m	16 - 17,5 mm	90.6548.016.60
25 m	16 - 17,5 mm	90.6548.216.60
6 m	19 mm	90.6548.019.60
25 m	19 mm	90.6548.219.60
6 m	20 - 21,5 mm	90.6548.020.60
25 m	20 - 21,5 mm	90.6548.220.60

JOINTS MAINS COURANTES

Joint main courante U 34 mm

| Joint main courante pour U 34 mm

Modèle 6560		
Longueur	Épaisseur du verre	No. d'art.
6 m	16 - 17,5 mm	90.6560.016.60
25 m	16 - 17,5 mm	90.6560.216.60
6 m	19 mm	90.6560.019.60
25 m	19 mm	90.6560.219.60
6 m	20 - 21,5 mm	90.6560.020.60
25 m	20 - 21,5 mm	90.6560.220.60
6 m	24 - 25,5 mm	90.6560.024.60
25 m	24 - 25,5 mm	90.6560.224.60
6 m	30 - 31,5 mm	90.6560.030.60
25 m	30 - 31,5 mm	90.6560.230.60

Joint main courante U 36 mm

| Joint main courante pour U 36 mm

Modèle 6540		
Longueur	Épaisseur du verre	No. d'art.
4 mtr	20,5 - 21,5 mm	90.6540.020.60
25 mtr	20,5 - 21,5 mm	90.6540.220.60
4 mtr	24,5 - 25,5 mm	90.6540.024.60
25 mtr	24,5 - 25,5 mm	90.6540.224.60
4 mtr	30,5 - 31,5 mm	90.6540.030.60
25 mtr	30,5 - 31,5 mm	90.6540.230.60

MAINS COURANTES

Main courante verre

| 40 x 30 x 1 mm
| U 24 mm
| UE : 1 unité

Modèle 2106	V4A (intérieur & extérieur)
Longueur	No. d'art.
6000	12.2106.401.31

Raccord main courante verre

| 40 x 30 x 1 mm
| UE : 2 unités

Modèle 2200	V4A (intérieur & extérieur)
	No. d'art.
	12.2200.401.31

Raccord d'angle 90° main courante verre

| 40 x 30 x 1 mm
| UE : 2 unités

Modèle 2210	V4A (intérieur & extérieur)
	No. d'art.
	12.2210.401.31

Raccord d'angle réglable à l'horizontale

| Pour main courante verre 40 x 30 x 1 mm
| UE : 1 unité

Modèle 2212		V4A (intérieur & extérieur)
Sens		No. d'art.
horizontal	90° - 180°	12.2212.401.31

MAINS COURANTES

Raccord d'angle réglable à la verticale

| Pour main courante verre 40 x 30 x 1 mm
| UE : 1 unité

Modèle 2213		V4A (intérieur & extérieur)
Sens		No. d'art.
vertical	90° - 135°	12.2213.401.31

Raccord mural pour main courante verre

| 40 x 30 x 1 mm
| UE : 2 unités

Modèle 2220	V4A (intérieur & extérieur)
	No. d'art.
	12.2220.401.31

Embout pour main courante verre

| 40 x 30 x 1 mm
| UE : 2 unités

Modèle 2300	V4A (intérieur & extérieur)
	No. d'art.
	12.2300.401.31

MAINS COURANTES BOIS

Main courante bois bouleau, ronde Ø 42 mm

- Longueur 3000 mm
- U 24 mm
- UE : 1 unité

Modèle 0103	Bouleau laqué
Diamètre	No. d'art.
42	15.0103.420.70

Main courante bois frêne, ronde Ø 42 mm

- Longueur 3000 mm
- U 24 mm
- UE : 1 unité

Modèle 0103	Frêne laqué
Diamètre	No. d'art.
42	15.0103.420.71

Main courante bois chêne, ronde Ø 42 mm

- Longueur 3000 mm
- U 24 mm
- UE : 1 unité

Modèle 0103	Chêne laqué
Diamètre	No. d'art.
42	15.0103.420.72

Raccord droit

- Longueur 60 mm
- UE : 2 unités

Modèle 0200	V2A (intérieur)
Diamètre	No. d'art.
40	15.0200.400.21

ACCESSOIRES POUR MAINS COURANTES EN BOIS

Raccord 90°

| UE : 2 unités

Modèle 0210	V2A (intérieur)
Diamètre	No. d'art.
40	15.0210.400.21

Embout

| UE : 2 unités

Modèle 0310	V2A (intérieur)
Diamètre	No. d'art.
40	15.0310.400.21

Support mural main courante 45°

| UE : 2 unités

Modèle 0445	V2A (intérieur)
Diamètre	No. d'art.
40	15.0445.400.21

BEND**FIT**

Pour les arrondis, préférez BEND**FIT.**
BEND**FIT** d'ON**LEVEL** pour applications d'1.0 kN et 3.0 kN est le premier profilé standardisé, conçu spécialement pour les applications arrondies. Absolument unique sur le marché dans cette qualité, il garantit une adaptation aisée au bâtiment.

Caractéristiques principales

- BEND**FIT** permet de compenser jusqu'à 2 mm d'inégalité dimensionnelle
- Tolérances maxi. +/- 3% – pour une précision maximale.
- Un rayon de seulement 1000 mm est possible
- Les profilés peuvent également être utilisés pour le propre cintrage
- Précision et gain grâce à la prise en compte de la perte de cintrage
- Pas de détérioration des surfaces suite au cintrage
- Sigle de qualité avec certificat de cintrage

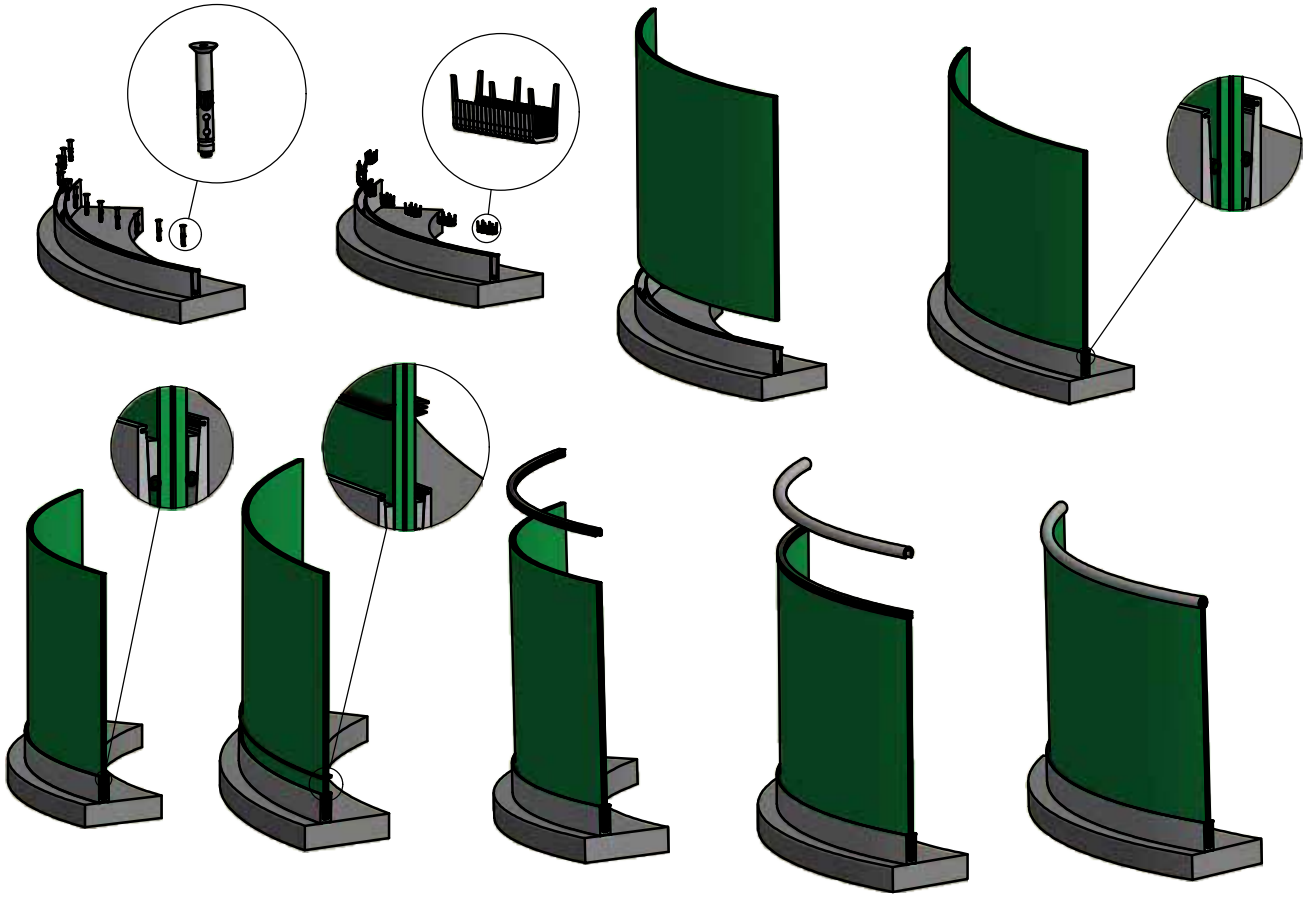

Pas de détérioration de surface

Un rayon de seulement
1000 mm

Profilé en verre TL 6010 bombé

| Hauteur: 120 mm
| Largeur: 50 mm
| Rayon minimal 1000 mm
| UE : 1 unité

Modèle 6010	**Aluminium brossé**
Longueur	No. d'art.
3500	10.6010.003.14
6000	10.6010.006.14

Profilé en verre TL 6020 bombé

| Hauteur: 140 mm
| Largeur: 60 mm
| Rayon minimal 1500 mm
| UE : 1 unité

Modèle 6020	**Aluminium brossé**
Longueur	No. d'art.
3500	10.6020.003.14
6000	10.6020.006.14

Profilé en verre TL 6021 bombé

| Hauteur: 140 mm
| Largeur: 60 mm
| Rayon minimal 1500 mm
| UE : 1 unité

Modèle 6021	**Aluminium brossé**
Longueur	No. d'art.
3500	10.6021.003.14
6000	10.6021.006.14

Bend-Fit 1.0 kN

- Kit de montage verre pour profilés bombés
- Pour épaisseurs de verre de 12 - 21,52 mm
- Rayon minimal 1000 mm

Modèle 0202/0205		
Longueur	Épaisseur de verre	No. d'art.
2500	12 - 13.5 mm	90.0202.112.00
5000	12 - 13.5 mm	90.0205.112.00
25000	12 - 13.5 mm	90.0225.112.00
2500	15 - 17.5 mm	90.0202.116.00
5000	15 - 17.5 mm	90.0205.116.00
25000	15 - 17.5 mm	90.0225.116.00
2500	19 - 21.5 mm	90.0202.120.00
5000	19 - 21.5 mm	90.0205.120.00
25000	19 - 21.5 mm	90.0225.120.00

Bend-Fit 3.0 kN

- Pour profilés bombés
- Pour épaisseurs de verre de 12 - 31,52 mm
- Rayon minimal 1000 mm

Modèle 0202/0205		
Longueur	Épaisseur de verre	No. d'art.
2500	19 - 21.5 mm	90.0202.320.00
5000	19 - 21.5 mm	90.0205.320.00
2500	24 - 25.5 mm	90.0202.324.00
5000	24 - 25.5 mm	90.0205.324.00
2500	30 - 31.5 mm	90.0202.330.00
5000	30 - 31.5 mm	90.0205.330.00

Mortier Bend-Fit

- Contenu 500 ml
- Contient 2

Modèle 0200	**noir**
	No. d'art.
	90.0200.000.00

Vue d'ensemble mortiers Bend-Fit

Mètres par mortier (emballage de 500 ml) pour épaisseur de verre / système :											
Épaisseur de verre en mm	12	12,76	13,52	15	16,76	17,52	19	20,76	21,52	25,52	31,52
1.0kN System	0,45 m	0,45 m	0,45 m	0,50 m	0,55 m	0,60 m	0,65 m	0,75 m	0,75 m		
3.0 kN System									0,45 m	0,55 m	0,80 m

Presse à injection Bend-Fit

| UE = 1 unité

Modèle 0200	
	No. d'art.
	90.0200.000.10

Mélangeur Bend-Fit

| UE = 1 unité

Modèle 0200	
	No. d'art.
	90.0200.000.20

ACCESSOIRES PRATIQUES

Ils feront le bonheur de l'installateur de garde-corps.
ON**LEVEL** s'efforce constamment de raccourcir ton temps de montage. Plus tôt la tâche sera achevée, plus tôt la pause arrivera - ou plus le travail sera économique. Nos accessoires développés par nos soins t'aideront énormément à économiser du temps lors du montage. Nous attachons également beaucoup d'importance à la qualité des pièces achetées. C'est pourquoi nous ne proposons, par exemple, que des chevilles Fischer.

ON**LEVEL** Flex-Fit Tool

ON**LEVEL** Combi-Tool

ACCESSOIRES

Outil Flex-Fit ONLEVEL

| Pour kit de montage de verre Flex-Fit

Modèle 0100	Acie
	No. d'art.
	90.0100.110.00

Outil universel ONLEVEL

| Pour kit de montage de verre Flex-Fit

Modèle 0100	Acie
	No. d'art.
	90.0100.100.00

Colle acier inoxydable

| UE : 1 unité

Modèle 7005	
Contenu	No. d'art.
50 ml	90.7005.000.11

Colle de montage

| Contenu 290 ml
| UE : 1 unité

Modèle 7006	
Couleur	No. d'art.
noir	90.7006.000.10

ACCESSOIRES

Kit de nettoyage acier inoxydable

| UE : 1 unité

Modèle 7007	
Couleur	No. d'art.
transparent	90.7007.000.00

Mortier

| UE : 1 unité

Modèle 3000	Plastique
	No. d'art.
	91.3000.010.00

Soufflet

| UE : 1 unité

Modèle 3001	Plastique
	No. d'art.
	91.3001.010.00

Presse à injection

| UE : 1 unité

Modèle 3002	Plastique
	No. d'art.
Pistolet	91.3002.010.00
Mélangeur	91.3002.011.00

ACCESSOIRES

Brosse pour trous d'ancrage

| Ø 12 mm
| UE : 1 unité

Modèle 3001	Plastique
	No. d'art.
	91.3002.012.00

Joint caoutchouc

Tu montes tes profilés toi-même, mais pas encore le verre ?
Le chantier est sale et tu veux économiser du temps de nettoyage ?
Alors, utilise tout simplement nos joints en caoutchouc, et la saleté ne pénètrera pas dans ton profilé.

| UE : 1 unité

Modèle 2002/2005		Plastique
Longueur	kN	No. d'art.
2500	1	90.2002.100.60
2500	3	90.2002.300.60
5000	1	90.2005.100.60
5000	3	90.2005.300.60

Goujon à deux filets

| M8
| Pour supports de main courante :
11.0405.400.11, 12.0400.xxx.xx et 12.0405.xxx.xx
| UE : 10 unités

Modèle 2010	Acier galvanisé (intérieur)	V2A (intérieur)
Longueur	No. d'art.	No. d'art.
70	91.2010.870.81	91.2010.870.20

Rampa insert M10

| Pour montage sur bois
| M10 x 70 mm
| UE : 50 unités

Modèle 2110	Acier galvanisé (intérieur)	V4A (extérieur)
Longueur	No. d'art.	No. d'art.
70	91.2110.070.81	91.2110.070.30

ACCESSOIRES

Rampa insert M12

| Pour montage sur bois
| M12 x 80 mm
| UE : 50 unités

Modèle 2110	Acier galvanisé (intérieur)	V4A (extérieur)
Longueur	No. d'art.	No. d'art.
80	91.2112.080.81	91.2112.080.30

Rampa insert M16

| Pour montage sur bois
| M16 x 100 mm
| VE: 50 Stück

Modèle 2110	Acier galvanisé (intérieur)	V4A (extérieur)
Longueur	No. d'art.	No. d'art.
100	91.2116.100.81	91.2116.100.30

Protection verre feuille

Modèle 0100	
	No. d'art.
	90.0100.125.00

Protection verre bande de sécurité

Modèle 0100	
	No. d'art.
	90.0100.120.00

ACCESSOIRES

Scotch silicone

| Largeur 15 mm
| Épaisseur 1 mm

Modèle 7008	Silikon
Longueur	No. d'art.
25 m	90.7008.151.00

Outil de montage Skyforce

| UE : 1 unité

Modèle 0100	
	No. d'art.
	90.0100.105.00

QUESTIONS DES ARCHITECTES

Comment choisir le bon type de profilé (1.0kN ou 3.0 kN) ?
En général, les catégories d'utilisation selon DIN EN 1991-1-1 sont déterminantes. Elles renseignent sur la classification et la charge correspondante qui est exigée. Les indications suivantes sont probablement plus simples : Dans les bâtiments d'habitation, tu dois utiliser 0,6kN/m, dans les lieux de vente 1,0kN et dans les lieux de réunion pour grands rassemblements 3,0kN/m.

À partir de quelle hauteur de bâtiment dois-je utiliser un profilé 3.0 kN ?
Cela dépend de la catégorie d'utilisation (dans les bâtiments d'habitation, tu dois utiliser 0,6kN/m, dans les lieux de vente 1,0kN et dans les lieux de réunion pour grands rassemblements 3,0kN/m) et de la charge de vent. Sauf sur la côte ou en montagne, tu peux partir d'une zone de charge de vent maximale 2. Pour les bâtiments d'habitation normaux, tu es donc presque toujours bien paré avec un système 1,0kN.

Quelle doit être la hauteur du garde-corps pour quelle hauteur de bâtiment ?
Cela dépend de la réglementation de la construction en vigueur dans les différents pays et éventuellement de directives supplémentaires devant être respectées (telles que les directives portant sur la construction d'écoles, les décrets relatifs aux lieux de travail, etc.). À partir d'une hauteur de chute de plus de 12 mètres, la plupart des réglementations de la construction exigent des garde-corps d'une hauteur d'1,1 mètre. D'une manière générale, nous recommandons une hauteur de garde-corps d'1,1 mètre.

Dois-je utiliser une main courante ?
La norme exige dans tous les cas une protection des arêtes ou une main courante.

Peut-on également utiliser les profilés sur des bateaux de croisière ?
Oui, tu peux installer nos profilés sans problèmes sur les bateaux de croisière.

Comment résoudre le problème d'écoulement des eaux ?
Tous les profilés sont équipés d'orifices d'écoulement des eaux permettant d'évacuer l'eau qui pénètre. Nous recommandons de monter les profilés sur une couche d'étanchéité / couche d'écoulement des eaux existant sur le site. Mais si tu utilises des ancrages chimiques, tu n'as plus aucun problème d'étanchéité. En outre, la quantité d'eau pénétrant dans nos profilés est très réduite car nos joints en caoutchouc ne permettent qu'une très faible charge ou décharge. Grâce à la technique Flex-Fit, le point d'appui est optimal.

QUESTIONS DES ENTREPRISES DE MONTAGE

Pourquoi est-ce que Flex-Fit permet un montage plus rapide que tous les autres systèmes ?
Le montage et le réglage ont toujours lieu côté balcon. De surcroît, cela est plus sûr. En outre, tu ne soulèves le verre qu'une seule fois, et non plusieurs fois, pour l'insérer dans le profilé. Voilà 2 avantages parmi bien d'autres pour le montage. Essaie, tout simplement !

Comment puis-je réduire le travail de perçage ?
Pour de nombreux profilés, nous misons sur les boulons d'ancrage. Et les petites erreurs de perçage sont permises. Nous avons également des solutions pour le réglage en hauteur avec adhérence. Regarde la solution de notre bloc de montage.

Où trouver la notice de montage ?
Chacun de nous a déjà perdu une notice de montage. Tu trouveras nos notices de montage non seulement sur la page web, mais aussi imprimées sur les cartons du Flex-Fit.

Quels sont les avantages d'un profilé barre de seuil ou Top Cover ?
Tu n'as plus besoin de bricoler pour obtenir un raccordement esthétique au corps de construction. Grâce à ce standard, tu as un partenaire solide pour une solution spéciale.

Comment sont emballés les profilés ?
Nous y faisons bien attention. Toutes les surfaces visibles sont protégées par un film. De plus, le profilé est emballé dans un carton robuste.

Quelle distance dois-je respecter lors du montage des profilés en aluminium en raison de la dilatation thermique ?
Regarde sur notre site : www.onlevel.de/Service/Downloads/Montageanleitung/Montage Abstand

Quel doit être l'écartement des panneaux de verre lors du montage ?
Veille à ce que l'écartement ne dépasse pas 30 mm. Sinon, utilise des protections d'arêtes.

NOUS SOMMES ON**LEVEL**. TU ES PASSIONNÉ.

Faisons la fête !
We're ON**LEVEL**. Ce n'est pas un simple slogan. C'est notre philosophie. Voilà comment nous travaillons. Et ce, pour toi ! Afin que tu sois enthousiasmé par le montage, la qualité et le design :

We're onlevel. You're on fire.

Car tu le sais : Nos produits offrent un montage beaucoup plus rapide et beaucoup plus simple. Disponibles dans toutes les formes utiles, ils sont si faciles à installer que tu peux économiser du temps et de l'argent. Et le design ? Tu l'as vu toi-même. Et en plus, c'est du sur-mesure car ON**LEVEL** prépare tout selon tes souhaits et désirs. Contacte donc notre équipe de service. C'est au plus tard à ce moment que l'étincelle jaillira...

+49 (0)2822 97514 0
info@onlevel.com

CONCERNANT CE CATALOGUE

Des différences de couleurs dues à l'impression sont possibles. ONLEVEL GmbH décline toute responsabilité en cas d'erreurs et de fautes d'impression. Pour de nombreux articles, des droits de propriété industrielle tels que brevets, modèles d'utilité, dessins ou modèles - y compris de tiers - ont été enregistrés ou déposés.

© Copyright by ONLEVEL - Ce catalogue et toutes ses parties (textes, photos, etc.) sont protégés par des droits d'auteur. Sans l'autorisation écrite d'ONLEVEL GmbH, toute utilisation dépassant le cadre strict prescrit par la loi sur les droits d'auteur est interdite. Cela vaut en particulier pour les réimpressions, copies, traductions, microfilmages, la mémorisation et le traitement dans des systèmes électroniques.

Impression mai 2017

CONDITIONS GÉNÉRALES DE VENTE

1. Champ d'application

Les présentes conditions générales de vente s'appliquent à toutes les marchandises commercialisées et autres prestations fournies par OnLevel, y compris les conseils d'application technique et les renseignements. Le montage de produits par nos propres collaborateurs est cependant régi par des conditions additionnelles, en partie divergentes ou élargies et qui prévalent sur les présentes conditions générales de vente. Les présentes conditions s'appliquent exclusivement par ailleurs. Sans accord écrit explicite, OnLevel ne reconnaît pas les conditions du client qui s'opposent aux présentes conditions ou qui en divergent. Les présentes conditions s'appliquent également lorsqu'OnLevel fournit les prestations sans réserve en ayant connaissance de réglementations du client qui s'opposent aux présentes conditions ou qui en divergent. Les présentes conditions s'appliquent uniquement aux entreprises, aux personnes morales de droit public ainsi qu'aux établissements de droit public à budget spécial visés par l'article 310 du code civil allemand (BGB). Leur version respectivement en vigueur s'appliquera également à toutes les transactions futures conclues avec le client.

2. Contrat, réserve de modifications, valeur minimale de commande, dossiers d'offres, etc.

2.1 Toutes les indications données dans les catalogues, prospectus et autres documents sont sans engagement. Les contrats entre OnLevel et ses clients sont réputés conclus après confirmation de commande par OnLevel sous forme écrite ou électronique, par courriel ou télécopie. La confirmation de commande détermine la teneur du contrat. Si OnLevel fournit une prestation sans avoir confirmé la commande au préalable, le contrat est réputé conclu dès le début de l'exécution de la prestation et/ou dès la livraison.

2.2 Si les marchandises commandées ne sont plus disponibles ou ont été remplacées, OnLevel se réserve le droit de livrer des produits divergeant de la commande mais de qualité équivalente ou meilleure.

2.3 ONLEVEL se réserve tous les droits de propriété, d'auteur et autres droits protégés sur les offres remises, les devis ainsi que sur les dessins, illustrations, calculs, prospectus, catalogues, modèles et autres documents mis à disposition. Ceux-ci ne peuvent être communiqués à des tiers sans autorisation écrite explicite. Cela concerne en particulier les documents qualifiés de confidentiels.

3. Prix, conditions de paiement

3.1 Sauf disposition contraire dans la confirmation de commande, tous les prix sont valables « départ usine » d'Emmerich (Manchester), taxe légale sur le chiffre d'affaires en sus. Ils s'appliquent hors coûts d'expédition, de fret, d'emballage et de montage éventuels qui doivent être facturés séparément. Aucun frais d'expédition n'est facturé pour les commandes à partir de € 1000,00, sauf en cas de livraison par une entreprise de transport. Les commandes d'une valeur marchande inférieure à € 250 (nets) sont majorées d'un forfait de manutention de € 30,00 par livraison.

3.2 Sous réserve de modifications des prix indiqués dans le barème des prix. Les prix catalogue respectivement actuels à la date de la commande s'appliquent. Les prix modifiés sont considérés comme acceptés dans la mesure où le client ne les conteste pas immédiatement après avoir reçu la confirmation de commande.

3.3 Sauf disposition contraire dans la confirmation de commande, le prix d'achat est exigible et payable immédiatement sans retenue. Si le client est constitué en demeure de paiement, ONLEVEL est en droit d'exiger des intérêts moratoires aux termes de l'article 288 du code civil allemand (BGB). OnLevel se réserve le droit de prouver et de faire valoir un dommage plus important résultant de la demeure.

3.4 Le client n'a le droit de retenir des paiements ou de les compenser par une contre-prétention que dans la mesure où ses contre-prétentions sont constatées judiciairement ou incontestées.

3.5 ONLEVEL se réserve le droit de livrer uniquement contre paiement d'avance ou contre remboursement. Sauf disposition contraire dans la confirmation de commande, les trois premières livraisons se feront systématiquement contre paiement d'avance.

3.6 ONLEVEL facture les 3 premières commandes aux nouveaux clients contre paiement d'avance.

4. Livraison, délai de livraison

4.1 La livraison s'effectue « départ usine » d'Emmerich (Manchester) conformément aux Incoterms 2010.

4.2 Les livraisons partielles sont possibles si les marchandises commandées ne sont pas toutes en stock et si l'on peut exiger du client qu'il accepte une livraison partielle.

4.3 Les dates et délais de livraison ne sont fermes que si OnLevel et le client les ont explicitement convenus par écrit et au cas par cas comme étant fermes.

4.4 Les délais de livraison convenus se prolongent – même dans le cadre d'un retard – d'une période correspondante en cas de force majeure et de tout empêchement imprévu survenant après la conclusion du contrat et sur lesquels OnLevel n'a aucune influence, peu importe que ces empêchements affectent OnLevel elle-même ou ses fournisseurs. Dans ce cas, les deux parties sont en droit de résilier le contrat.

4.5 La date de mise à disposition de la livraison (partielle) pour enlèvement ou expédition ou la date de remise au transporteur est déterminante pour le respect du délai de livraison.

5. Transfert des risques, expédition

5.1 Toutes les livraisons ont lieu aux frais et aux risques du client, sans préjudice d'une éventuelle organisation de l'expédition par OnLevel pour le client. Cela vaut également lorsqu'aucun frais d'expédition n'est facturé. Le transfert des risques a lieu au moment de la remise à la personne chargée du transport ou, en cas d'enlèvement, au moment de la remise à la personne chargée de l'enlèvement.

5.2 Si le client est constitué en demeure quant à la réception de la prestation ou s'il ne respecte pas d'autres obligations de coopérer, le risque d'une perte accidentelle ou d'une détérioration accidentelle de la chose achetée est transféré au client au moment où celui-ci est constitué en demeure quant à la réception.

5.3 OnLevel se réserve le choix du mode d'expédition ainsi que des moyens d'emballage et de transport. Aucune revendication du client envers OnLevel ne peut découler du choix effectué.

6. Emballages

Tous les emballages doivent être recyclés et/ou éliminés de manière écologique au sens du décret allemand sur les emballages (Verpackungsverordnung). OnLevel ne prend aucun frais en charge si le client procède lui-même à l'élimination. En cas de renvoi des matériaux d'emballage en vue de leur élimination, l'envoi doit se faire aux frais du client ; OnLevel refusera les matériaux d'emballages livrés en port dû.

7. Restitution de marchandises

7.1 Le client peut restituer les marchandises commandées par erreur ou en trop dans la mesure où les marchandises sont inutilisées, dans leur emballage d'origine, en parfait état et peuvent être vendues. 20 % du montant net de la facture, mais au minimum € 100,00 sont facturés pour la reprise.

7.2 Les retours doivent obligatoirement porter un numéro de retour, faute de quoi ils ne pourront être acceptés.

7.3 Les retours ne seront acceptés que dans la mesure où la reprise a été convenue auparavant par écrit avec OnLevel.

7.4 Les retours ne seront acceptés que si la marchandise retournée porte un numéro de retour et si les motifs du retour sont indiqués.

8. Garantie

8.1 Si la marchandise présente un défaut dont OnLevel doit répondre, OnLevel peut choisir de supprimer le défaut ou de fournir une livraison de remplacement. En cas de suppression du défaut, OnLevel assume toutes les dépenses nécessaires à la suppression du défaut, en particulier les coûts de transport, de déplacement, de main-d'œuvre et de matériel, dans la mesure où lesdits coûts n'augmentent pas suite au transfert de la marchandise sur un lieu autre que le lieu d'exécution.

8.2 Si OnLevel n'est pas disposée à supprimer le défaut ou à fournir une livraison de remplacement ou n'est pas en mesure de le faire, le client peut choisir de résilier le contrat ou d'exiger une réduction du prix d'achat en conséquence. Cette disposition s'applique également en cas de retards excédant des délais raisonnables pour des raisons dont OnLevel doit répondre.

8.3 Les prétentions découlant d'un vice de la marchandise se prescrivent au bout de 12 mois à compter de la date du transfert des risques.
8.4 Les droits à garantie du client supposent que celui-ci remplisse correctement les obligations de contrôle et de réclamation que lui impose l'article 377 du code de commerce allemand (HGB).
8.5 Toutes les données figurant sur les illustrations, dans les prospectus, les catalogues et la publicité sont de simples descriptions du produit et ne donnent aucune indication sur la nature de la marchandise. Ces données n'ont de valeur contraignante que si elles ont été explicitement convenues comme étant des caractéristiques de la marchandise.
8.6 Toutes les données techniques, notamment toutes les données relatives aux dimensions, ont été soigneusement établies. Elles sont conformes à l'état actuel à la date de publication. Des modifications techniques éventuellement nécessaires peuvent entraîner des variations. Toute responsabilité pour des dommages résultant de dimensions incorrectes est explicitement exclue. Les variations de dimensions, de contenus, d'épaisseurs, de poids et de coloris conditionnées par la fabrication sont admissibles dans le cadre des tolérances en usage dans le secteur. Le client est tenu de respecter toutes les données techniques, explications et instructions publiées et diffusées concernant les types d'application et de montage.

9. Conseils
Dans la mesure où le personnel d'OnLevel donne des conseils généraux d'application technique, ils correspondent à l'état respectif de la technique. Ces conseils sont donnés par du personnel qualifié ou des partenaires autorisés d'OnLevel, dans le respect des principes en vigueur dans la profession. Le choix des collaborateurs et des partenaires mandatés incombe à OnLevel. Sauf convention contraire passée par écrit, il n'est pas garanti que cette prestation aboutisse à un résultat, étant donné que cette réussite dépend de différents facteurs qui, en règle générale, ne sont pas vérifiables dans le cadre de conseils généraux d'application technique. D'une manière générale, les conseils ne dispensent pas de vérifier s'ils sont adaptés aux procédures et objectifs visés.

10. Responsabilité
10.1 ONLEVEL est tenue à réparation :
a) pour les dommages qu'elle ou ses représentants légaux ou agents d'exécution ont causés intentionnellement ou par négligence grossière,
b) dans le cadre de la loi sur la responsabilité du fait des produits et
c) pour les dommages résultant d'une atteinte à la vie, à l'intégrité physique et à la santé imputables à OnLevel, ses représentants légaux ou agents d'exécution.
10.2 ONLEVEL est responsable en cas de négligence légère dans la mesure où elle ou ses représentants légaux ou agents d'exécution ont enfreint une obligation contractuelle essentielle (appelée obligation majeure) dont le respect est indispensable à l'exécution du contrat en bonne et due forme et sur le respect de laquelle le client peut normalement compter. La responsabilité pour négligence légère est par ailleurs exclue.
10.3 Dans la mesure où OnLevel est responsable en cas de négligence légère, cette responsabilité est limitée, en cas de dommages matériels et immatériels, aux dommages typiquement contractuels et prévisibles. La responsabilité pour d'autres dommages consécutifs éloignés est exclue.

11. Réserve de propriété
11.1 ONLEVEL se réserve la propriété sur la marchandise livrée jusqu'au paiement intégral de toutes les créances issues de la relation d'affaires avec le client.
11.2 Le client est en droit de revendre la marchandise sous réserve de propriété dans le cadre de transactions ordinaires ; il cède cependant d'ores et déjà à OnLevel toutes les créances vis-à-vis de ses acheteurs ou de tiers qui lui reviennent suite à la revente, et ce à concurrence du montant final facturé (taxe sur le chiffre d'affaires comprise), indépendamment du fait que la marchandise sous réserve de propriété ait été revendue sans ou après transformation. Le client reste autorisé à recouvrer ces créances même après les avoir cédées. Il n'est pas dérogé au droit d'OnLevel de recouvrer elle-même ces créances. OnLevel s'engage cependant à ne pas recouvrer ces créances tant que le client honore ses obligations de paiement, n'est pas constitué en demeure de paiement, tant qu'aucune ouverture de procédure de redressement n'est demandée ou que le client n'est pas en cessation de paiement. Dans le cas où OnLevel doit recouvrer ses créances, le client est tenu d'informer OnLevel sur les créances cédées et sur les débiteurs, de lui fournir toutes les données nécessaires au recouvrement, de lui remettre les documents afférents et d'informer les débiteurs (tiers) de la cession.
11.3 Le client est en droit de transformer la marchandise sous réserve de propriété. Cette autorisation expire lorsque le client est définitivement en cessation de paiement ou si l'ouverture d'une procédure de redressement sur son patrimoine est demandée. Le traitement ou la transformation sont toujours effectués pour OnLevel. Si la marchandise sous réserve de propriété est transformée avec d'autres objets, OnLevel acquiert la copropriété sur la chose nouvelle au prorata de la valeur de la chose achetée par rapport à la valeur des autres objets transformés au moment de cette transformation. Par ailleurs, la chose résultant de la transformation est soumise aux mêmes conditions que la chose achetée livrée sous réserve de propriété. Si la marchandise sous réserve de propriété est mélangée de manière indivisible à d'autres objets n'appartenant pas à OnLevel, OnLevel acquiert la copropriété sur la chose nouvelle au prorata de la valeur de la chose achetée par rapport à la valeur des autres objets mélangés au moment de ce mélange. Si le mélange se fait de telle sorte que la chose du client doit être considérée comme la chose principale, il est réputé convenu que le client transfère la copropriété proportionnelle à OnLevel. Le client est gardien pour OnLevel de la propriété exclusive ou de la copropriété ainsi créées.
11.4 Si le client est constitué en demeure de paiement ou s'il ne satisfait pas aux obligations que lui impose la réserve de propriété, OnLevel peut fixer un délai raisonnable pour prestation ou exécution ultérieure. Après expiration de ce délai sans résultat, OnLevel est en droit de résilier le contrat et de reprendre la marchandise livrée. À cet effet, le client doit remettre une liste précise des objets sous réserve de propriété qui se trouvent encore en sa possession, de séparer lesdits objets de la masse et de les remettre à OnLevel. Après avertissement assorti d'un délai raisonnable, les objets pourront être vendus de gré à gré au meilleur prix, le prix de vente devant être déduit du prix facturé au client.
11.5 Le client est tenu de prendre soin de la chose achetée et de l'assurer à ses frais contre l'incendie, les dégâts des eaux et le vol à concurrence de la valeur à l'état neuf. Si des opérations de maintenance et d'inspection sont nécessaires, le client doit les effectuer à temps à ses frais. Les saisies ou autres interventions de tiers doivent être signalées immédiatement par écrit.
11.6 Sur demande du client, OnLevel débloquera la marchandise sous réserve de propriété ou les choses ou créances qui la remplacent dans la mesure où la valeur réalisable des sûretés excède de plus de 20 % le montant des créances à garantir ; le choix des sûretés à débloquer incombe à OnLevel.

12. Protection des données
Le client prend acte du fait qu'OnLevel stocke les données à caractère personnel découlant de la relation contractuelle ; ce stockage se fait dans le cadre des dispositions de la loi allemande sur la protection des données (art. 27 et suivants BDSG) à des fins de traitement des données. Ces données ne sont pas transmises à des tiers.

13. Juridiction compétente, lieu d'exécution, droit applicable
13.1 La juridiction compétente est, à convenance d'OnLevel, le tribunal compétent pour le siège ou pour le client, dans la mesure où le client est commerçant, une personne morale de droit public ou un établissement de droit public à budget spécial.
13.2 Le lieu d'exécution de la livraison est le lieu où se trouve la marchandise pour expédition ou pour remise au client éventuellement convenue. Le lieu d'exécution du paiement du prix d'achat ainsi que de toutes les autres prestations du client est Emmerich (Manchester).
13.3 Toutes les relations juridiques et tous les litiges entre les parties au contrat relèvent exclusivement du droit fédéral allemand (anglais), l'application de la Convention des Nations unies sur les contrats de vente internationale de marchandises étant exclue.

Mise à jour : 01.03.2017

EFFICIENC

QUALITY

CONSISTE

SUSTAINA

PRICE

FLEXIBILIT

Y

NCY

BILITY

TY

ON**LEVEL** **BALUSTRADES –**
Start a view beginning.

Nous sommes enthousiasmés. Notre passion est la suivante :
Nous développons et produisons les meilleurs systèmes de cloisons et protections contre les chutes pour le verre.

Pour vivre notre passion, nous sommes constamment à la recherche d'innovations. Et nos exigences de qualité élevées forment la base de nos efforts.

Les personnes avec qui nous partageons cette passion sont très motivées; elles apprécient notre confiance et font confiance. Parce que chacun de nous le sait, nos produits sont innovants, sûrs et transparents. Ou - tout simplement cools.

ON**LEVEL** GmbH

OnLevel GmbH
Budberger Straße 5
46446 Emmerich am Rhein
Germany

T +49 (0)2822 97514-0

info@onlevel.com
www.onlevel.com

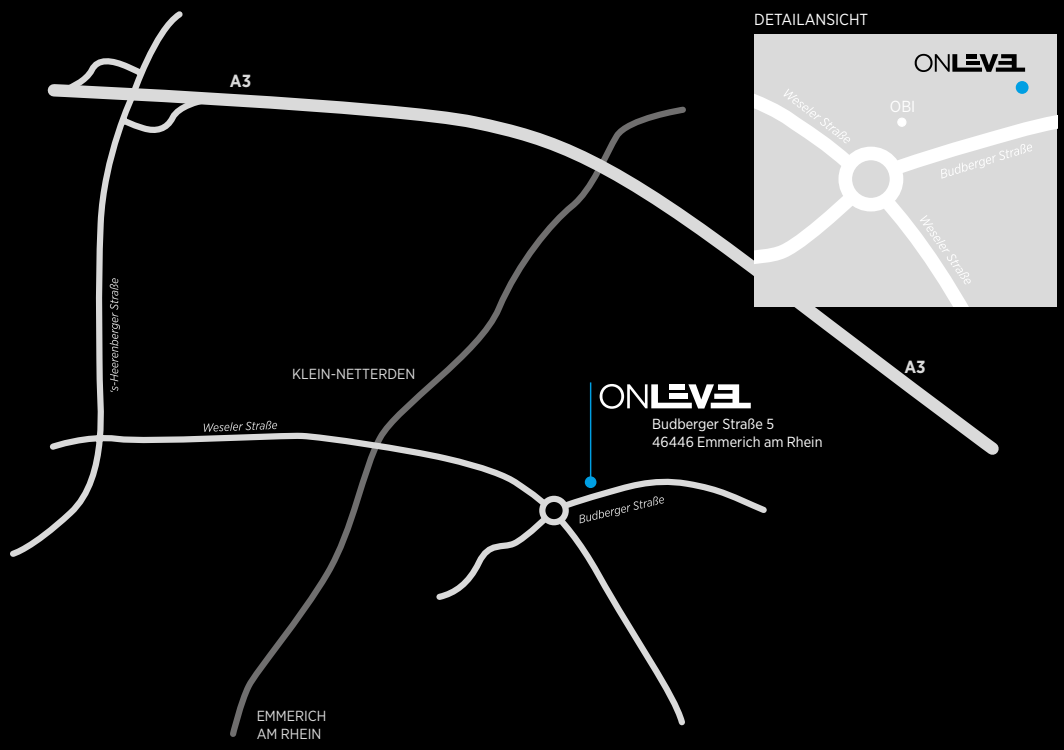

ON**LEVEL** Ltd.

OnLevel Ltd
8, Alexandria Court
Ashton Commerce Park
Ashton-under-Lyne
Lancashire OL7 0QN
United Kingdom

T +44 0161 804 9500
F +44 0161 804 9505

info@onlevel.com
www.onlevel.com

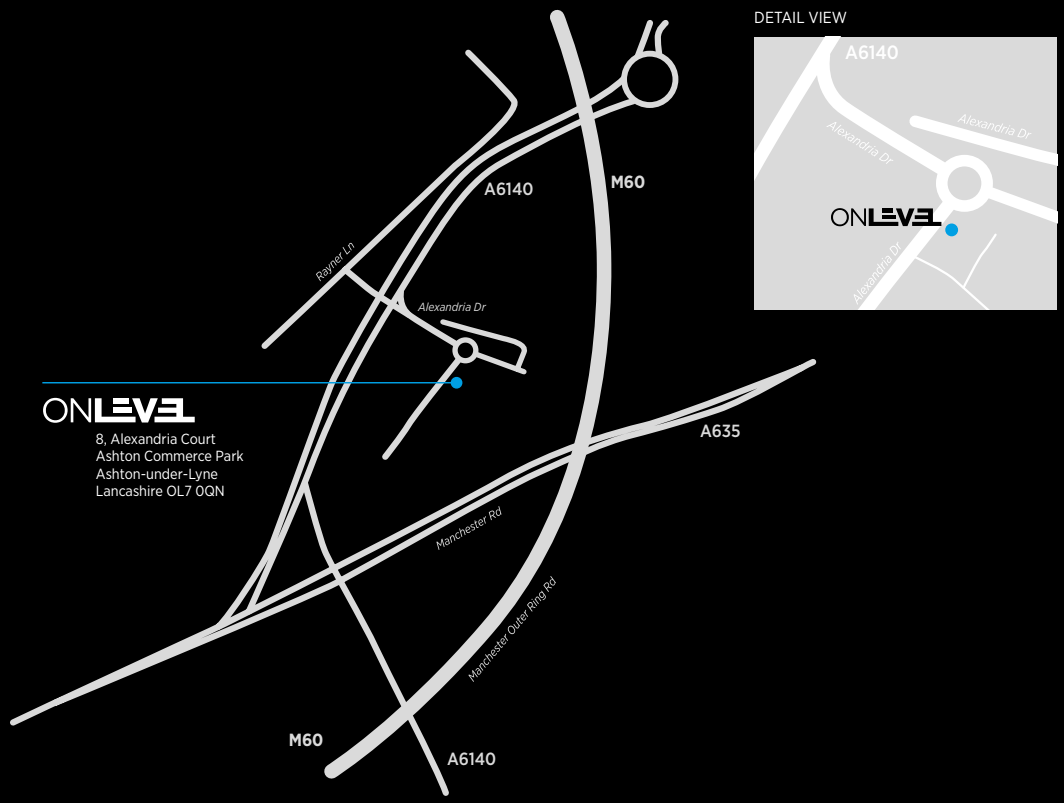

Budberger Straße 5
46446 Emmerich am Rhein
Allemagne

+49 (0)2822 97514-0

info@onlevel.com
www.onlevel.com

2016-0005 · 85.1004.001.01 FR 2.0